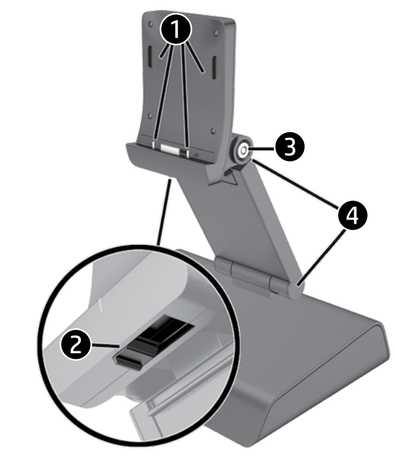

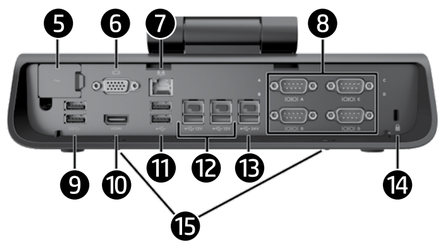

1 A

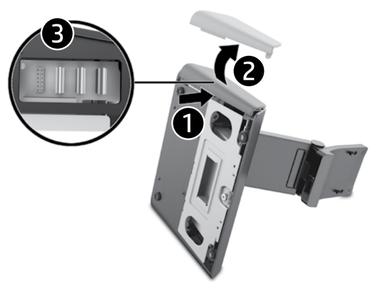

B

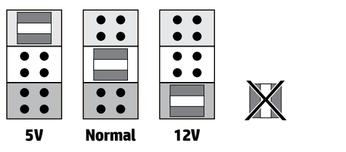

2

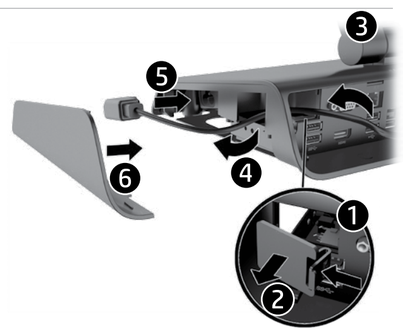

3

4 A

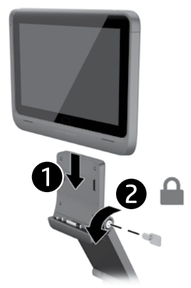

B

C

5

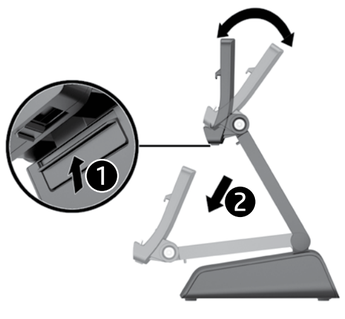

6

Русский

❶ Стыковочные фиксаторы и направляющие штыри
❷ Фиксатор
❸ Замок безопасности устройства
❹ Двойное шарнирное крепление для регулировки высоты и наклона
❺ Дверца доступа для одключения источника питания переменного тока
❻ Разъем VGA
❼ Разъем RJ-45 (Ethernet)
❽ Последовательные порты (4) (с переключаемым уровнем мощности)
❾ Разъем USB 3.0 (2)
❿ HDMI
⓫ Разъем USB 2.0 (2)
⓬ Порт USB с питанием 12 В (2)
⓭ Порт USB с питанием 24 В
⓮ Гнездо для замка безопасности
⓯ Отверстия для крепления к крышке прилавка

Проверьте требования к кабелю питания и адаптеру для всех стран или регионов, в которых предполагается использовать стыковочное устройство расширения. Напряжение, частота и конфигурация вилки могут отличаться.

1 A. Снимите левую боковую панель

B. Установите перемычки порта COM

ВНИМАНИЕ! Порты USB с питанием используются для периферийных устройств точки продажи. Токовая нагрузка для каждого порта указана в таблице ниже.

Порт	Номинальная нагрузка
USB + питание 12 В x 2 (макс. 1,5 A x 2) +5 В/12 В COM x 4 (макс. 1,0 A)	Всего 48 Вт макс.
USB + питание 24 В	+2,4 В: 3 A, +5 В: 0 A

ВНИМАНИЕ! Данный аксессуар предназначен для использования с утвержденным UL планшетным компьютером ElitePad моделей HSTNN-C75C и HSTNN-C78C.

2 Сборка стыковочного устройства расширения для розничной торговли HP

3 Подготовка мобильного решения для точек продажи ElitePad

ОСТОРОЖНО! Перед подключением устройств к портам COM с питанием на задней панели стыковочного устройства расширения для розничной торговли HP убедитесь, что кабель питания стыковочного устройства расширения отключен от сети.

ПРИМЕЧАНИЕ. К портам USB на задней панели стыковочного устройства расширения для розничной торговли можно одновременно подключить не более пяти внешних концентраторов USB.

- Порты USB 3.0: не более 3 внешних концентраторов
- Порты USB 2.0: не более 2 внешних концентраторов
- Порт USB с питанием 12 В и порт USB с питанием 24 В: не более 1 внешнего концентратора

4 Установка мобильного решения для точек продажи ElitePad

ПРИМЕЧАНИЕ. Если мобильное решение для точек продажи ElitePad, подключенное к стыковочному устройству расширения, находится в зоне воздействия радиочастотных помех, может наблюдаться ухудшение работы сенсорного экрана. В этом случае для восстановления нормальной работы попробуйте изменить местоположение или ориентацию кабеля питания, кабеля локальной сети или стыковочного устройства расширения. Если устранить проблему не удается, свяжитесь со службой поддержки на веб-сайте http://www.hp.com/support.

Доступ к драйверам

Драйверы для стыковочного устройства расширения можно загрузить с веб-сайта www.hp.com.

1. Перейдите на веб-сайт www.hp.com.
2. Выберите **Поддержка**, затем выберите **Загрузка драйверов** из раскрывающегося списка.
3. Введите наименование изделия HP «ElitePad 900» в поле **Поиск по продукту** и щелкните **Перейти**.
4. Выберите нужную операционную систему.
5. Прокрутите список вниз до раздела «Программное обеспечение — Стыковочное устройство для розничной торговли».
6. Перейдите по ссылке для продукта стыковочного устройства расширения для розничной торговли HP.
7. Следуйте инструкциям на экране.

5 Отрегулируйте положение мобильного решения для точек продажи ElitePad

6 Демонтаж мобильного решения для точек продажи ElitePad

Slovenčina

❶ Pripevňovacie otvory
❷ Uvoľňovacia západka
❸ Bezpečnostný zámok zariadenia
❹ Nastavenie výšky dvojitéhoklĺbu a sklonu
❺ Kryt napájacieho konektora
❻ VGA
❼ Sieť RJ-45 / Ethernet
❽ Sériové porty (4) (nastaviteľné napájanie)
❾ USB 3.0 (2)
❿ HDMI
⓫ USB 2.0 (2)
⓬ 12 V napájané USB (2)
⓭ 24 V napájané USB
⓮ Otvor pre bezpečnostný zámok
⓯ Horné montážne otvory

Skontrolujte požiadavky na napájací kábel a adaptér pre jednotlivé krajiny alebo oblasti, v ktorých chcete používať rozširujúcu základňu. Napätie, frekvencia a zástrčka sa môžu líšiť.

1 A. Odnímte ľavý bočný panel

B. Nastavte prepínače portu COM

VÝSTRAHA: Napájané porty USB sa používajú pre periférne zariadenia POS. Prúdové zaťaženie pre každý port je uvedené v tejto tabuľke.

Port	Menovitý prúd
12 V USB+power x 2 (max 1,5 A x 2) +5 V/12 V Com x 4 (max 1,0 A)	Celkovo 48 W max
24 V USB+power	+2,4 V: 3 A, +5 V:0A

VÝSTRAHA: Toto príslušenstvo je určené pre zariadenia ElitePad, model HSTNN-C75C a HSTNN-C78C.

2 Montáž rozširujúcej základne HP Retail Expansion Dock

3 Príprava zariadenia ElitePad Mobile POS

UPOZORNENIE! Pred inštaláciou zariadení do napájaných portov COM na zadnej strane rozširujúcej základne HP Retail Expansion Dock sa uistite, či je napájací kábel rozširujúcej základne odpojený od elektrickej zásuvky.

POZNÁMKA: K portom USB na zadnej strane rozširujúcej základne je možné pripojiť najviac päť externých USB rozbočovačov.

- Porty USB 3.0: najviac 3 externé rozbočovače.
- Porty USB 2.0: najviac 2 externé rozbočovače.
- 12 V napájané a 24 V napájané porty USB: najviac 1 externý rozbočovač

4 Inštalácia zariadenia ElitePad Mobile POS

POZNÁMKA: Keď je zariadenie ElitePad Mobile POS pripojené k rozširujúcej základni a umiestnené v prostredí s vysokým stupňom rušenia rádiovými frekvenciami, môže sa znížiť výkon dotykovej obrazovky. Ak k tomu dôjde, skúste premiestniť alebo otočiť napájací kábel systému, sieťový kábel alebo rozširujúcu základňu tak, aby sa obnovila normálna činnosť. Ak problém pretrváva, obráťte sa na podporu na webovej lokalite http://www.hp.com/support.

Vyhľadanie ovládačov

Ovládače pre rozširujúcu základňu si môžete prevziať z lokality www.hp.com.

1. Prejdite na lokalitu www.hp.com.
2. Vyberte položku **Podpora** a v rozbaľovacom zozname vyberte položku **Prevziať ovládače**.
3. Zadajte názov svojho výrobku „HP ElitePad 900" do vyhľadávacieho políčka **Hľadať podľa produktu** a kliknite na tlačidlo **Prejsť**.
4. Vyberte príslušný operačný systém.
5. Nalistujte nadol do časti „Softvér – Rozširujúca základňa".
6. Kliknite na prepojenie pre Rozširujúcu základňu HP.
7. Postupujte podľa pokynov na obrazovke.

5 Upravte polohu zariadenia ElitePad Mobile POS

6 Odstránenie zariadenia ElitePad Mobile POS

Slovenščina

❶ Priključki za pritrditev in vodila
❷ Sprostitveni zapah
❸ Varnostna ključavnica naprave
❹ Prilagoditev višine in naklona z dvema tečajema
❺ Vratca za dostop do el. priključka
❻ VGA
❼ RJ-45 (Ethernet)
❽ Serijska vrata (4) (s prilagodljivim napajanjem)
❾ USB 3.0 (2)
❿ HDMI
⓫ USB 2.0 (2)
⓬ USB z napajanjem 12 V (2)
⓭ USB z napajanjem 24 V
⓮ Reža za varnostno ključavnico
⓯ Odprtini za montažo na pult

Preverite napajalni kabel in napajalne zahteve za vsako državo ali regijo, v kateri nameravate uporabljati razširitveno združitveno postajo. Napetost, frekvenca in konfiguracije vtiča se lahko razlikujejo.

1 A. Odstranite levo stransko ploščo

B. Nastavite mostiče vrat COM

POZOR: USB-vrata z napajanjem se uporabljajo za POS-naprave. Tokovna obremenitev posameznih vrat je navedena v naslednji tabeli.

Vrata	Nazivne vrednosti
2 x USB z napajanjem 12 V x 2 (najv, 1,5 A x 2) 4 x Com +5 V/12 V (najv, 1,0 A)	Skupno Največ 48 W
24 V USB+napajanje	+2,4 V: 3 A, +5 V:0 A

POZOR: Ta pripomoček je namenjen uporabi z modeloma HSTNN-C75C in HSTNN-C78C naprave ElitePad, ki je na seznamu UL.

2 Sestavljanje razširitvene združitvene postaje HP

3 Priprava POS-rešitve ElitePad Mobile

OPOZORILO! Pred priključevanjem naprav v napajana komunikacijska vrata na zadnjem delu združitvene postaje HP se prepričajte, da je napajalni kabel razširitvene združitvene postaje odklopljen iz stenske vtičnice.

OPOMBA: Z zadnjimi vrati USB razširitvene združitvene postaje lahko povežete največ pet zunanjih zvezdišč USB naenkrat.

- Vrata USB 3.0: največ 3 zunanja zvezdišča.
- Vrata USB 2.0: največ 2 zunanji zvezdišči.
- Vrata USB z napajanjem 12 V in 24 V: največ 1 zunanje zvezdišče

4 Namestitev POS-rešitve ElitePad Mobile

OPOMBA: Delovanje zaslona na dotik se lahko poslabša, kadar je POS-rešitev ElitePad Mobile pritrjena na razširitveno združitveno postajo in se nahaja okolju, obremenjenem z radiofrekvenčnimi šumi. V tem primeru prestavite ali obrnite sistemski napajalni kabel, omrežni kabel ali razširitveno združitveno postajo, da obnovite normalno delovanje. Če težave ne morete odpraviti, obiščite http://www.hp.com/support, in se obrnite na podporo.

Gonilniki

Gonilnike za razširitveno združitveno postajo lahko prenesete iz www.hp.com.

1. Pojdite na www.hp.com.
2. Izberite **Podpora** in nato **Prenos gonilnikov** iz spustnega menija.
3. Vnesite ime vašega izdelka » HP ElitePad 900 « v iskalno polje **Iskanje po izdelku** in kliknite **Pojdi**.
4. Izberite ustrezen operacijski sistem.
5. Pomaknite se na razdelek » Programska oprema – malopro-dajna združitvena postaja «.
6. Kliknite povezavo za HP Retail Expansion Dock.
7. Sledite navodilom na zaslonu.

5 Prilagodite položaj POS-rešitve ElitePad Mobile

6 Odstranjevanje POS-rešitve ElitePad Mobile

Suomi

❶ Telakointikoukut ja ohjausaukot
❷ Vapautussalpa
❸ Laitteen turvalukko
❹ Kaksisaranainen korkeuden ja kallistuksen säätö
❺ Luukku virtajohdolle
❻ VGA
❼ RJ-45 (Ethernet)
❽ Sarjaportit (4) (virta määritettävissä)
❾ USB 3.0 (2)
❿ HDMI
⓫ USB 2.0 (2)
⓬ 12V-tehoinen USB (2)
⓭ 24V-tehoinen USB
⓮ Turvalukon aukko
⓯ Kiinnitysaukot

Tarkasta virtajohdon ja sovittimen vaatimukset jokaiselle maalle ja alueelle, jolla aiot käyttää myyntipistejärjestelmän laajennustelakkaa. Jännite, taajuus ja liitinmääritykset vaihtelevat.

1 A. Irrota vasen sivupaneeli

B. Aseta COM-portin hyppyjohtimet

VAARA: Virrallisia USB-portteja käytetään POS-oheislaitteille. Jokaisen portin jännitekuorma on kerrottu seuraavassa taulukossa:

Portti	Arviointi
12V USB+teho x 2 (maks. 1,5A x 2) +5V/12V Com x 4 (maks. 1,0A)	Yhteensä maks. 48W
24V USB+teho	+2,4V: 3A, +5V:0A

VAARA: Tämä lisätarvike on tarkoitettu käytettäväksi UL-standardien mukaisen ElitePad-tuotteen kanssa, mallit HSTNN-C75C ja HSTNN-C78C.

2 HP Retail Expansion Dock -tuotteen kokoaminen

3 ElitePad Mobile -myyntipistejärjestelmän valmistelu

VAROITUS! Ennen kuin liität laitteita HP Retail Expansion Dock -tuotteen takana sijaitseviin virrallisiin com-portteihin, varmista, että laajennustelakan virta-johtoa ei ole liitetty seinäpistokkeeseen.

HUOMAUTUS: Myyntipistejärjestelmän laajennustelakan takana sijaitseviin USB-portteihin voidaan liittää kerrallaan korkeintaan viisi ulkoista USB-keskiötä.

- USB 3.0 -portit: korkeintaan 3 ulkoista keskiötä.
- USB 2.0 -portit: korkeintaan 2 ulkoista keskiötä.
- 12 V: n virtaa saavat USB- ja 24 V: n virtaa saavat USB- portit: korkeintaan 1 ulkoinen keskiö

4 ElitePad Mobile -myyntipistejärjestelmän asennus

HUOMAA: Saatat huomata kosketus-näytön suorituskyvyn heikentyvän, kun ElitePad Mobile -myyntipistejärjestelmä on kiinnitetty laajennustelakkaan ja kun se sijaitsee ympäristössä, jossa on kor-keita radiotaajuuksia. Jos näin tapahtuu, kokeile järjestelmän virtajohdon, verkko-kaapelin tai laajennustelakan uudelleen kytkemistä tai uudelleen suuntaamista normaalien toimintojen palauttamiseksi. Jos ongelma jatkuu, mene osoitteeseen http://www.hp.com/support ja ota yhteyttä tukeen.

Laiteohjainten paikallistaminen

Laajennustelakan ohjaimet voidaan ladata osoitteesta www.hp.com.

1. Mene osoitteeseen www.hp.com.
2. Valitse **Tuki** ja **Lataa ohjaimet** pudotusvalikosta.
3. Kirjoita tuotteesi nimi "HP ElitePad 900" kenttään **Hae tuotteella** ja napsauta **Mene**.
4. Valitse haluamasi käyttöjärjestelmä.
5. Vieritä alaspäin kohtaan "Ohjelmisto – Myyntipistejärjestelmän telakka".
6. Napsauta HP-myyntipistejärjestelmän laajennustelakan linkkiä.
7. Toimi näyttöön tulevien ohjeiden mukaan.

5 Säädä ElitePad Mobile -Myyntipistejärjestelmän asentoa

6 ElitePad Mobile -myyntipistejärjestelmän poistaminen

Svenska

❶ Dockningshakar och guider
❷ Frigöringsregel
❸ Enhetens säkerhetslås
❹ Dubbelt gångjärn för höjd- och lutningsjustering
❺ AC-lucka
❻ VGA
❼ RJ-45 (Ethernet)
❽ Serieportar (4) (konfigurerbar strömförsörjning)
❾ USB 3.0 (2)
❿ HDMI
⓫ USB 2.0 (2)
⓬ USB med strömförsörjning 12 V (2)
⓭ USB med strömförsörjning 24 V
⓮ Plats för säkerhetslås
⓯ Monteringshål för butiksdisk

Kontrollera kraven gällande elkabeln och adaptern för varje land eller region där du tänker använda dockningsstationen för detaljhandel. Konfigurationer av spän-ning, frekvens och kontakter varierar.

1 A. Ta bort vänster sidopanel

B. Ställ in COM-porterns omkopplare.

VARNING! Strömdrivna USB-portar används för point of sale-kringutrust-ning. Aktuell laddning för varje port specificeras i den här tabellen:

Port	Klassificering
12 V USB+ strömförsörjning x 2 (max 1,5A x 2) +5V/12 V Com x 4 (max 1,0A)	Totalt max 48W
24 V USB+ strömförsörjning	+2,4V: 3A, +5V:0A

VARNING! Det här tillbehöret ska an-vändas med UL-listade ElitePad, modell HSTNN-C75C och HSTNN-C78C.

2 Montering av HP dockningsstation för detaljhandeln

3 Förberedelse av ElitePad mobila POS-lösning

VARNING! Innan en installation av enheterna till de strömförsörjda com-portarna bak på HP dockningssta-tion för detaljhandeln, se till att elkabeln från dockningsstationen inte sitter i väggutta get.

OBS ! Högst fem externa USB-hubbar kan anslutas samtidigt till de bakre USB-portarna på dockningsstationen för detaljhandel.

- USB 3.0-portar: högst 3 externa hubbar.
- USB 2.0-portar: högst 2 externa hubbar
- USB med strömförsörjning 12 V och USB-portar med strömförsörjning 24 V: högst 1 extern hubb

4 Installera ElitePad mobila POS-lösning

OBS! En minskad prestanda på pekskär-men kan inträffa när ElitePad mobila POS-lösning kopplas till dockningssta-tionen och placeras i en miljö med en hög radiofrekvens. Om detta inträffar, försök att ändra plats eller riktning på systemets elkabel, nätverkskabel eller dockningsstationen för att återställa en normal funktion. Om problemet fortsätter, kontakta supporten på http://www.hp.com/support.

Hitta drivrutinerna

Drivrutiner för dockningsstationen kan hämtas från www.hp.com.

1. Gå till www.hp.com.
2. Välj **Support** och sedan **Download Drivers** (Hämta drivrutiner) från nedrullnings-listan.
3. Ange namnet på din produkt "HP ElitePad 900" i sökfältet **Find by Product** (Sök produkt) och klicka på **Go** (OK).
4. Välj ditt operativsystem.
5. Rulla ner till avsnittet " Programvara – dockning för detaljhandel ".
6. Klicka på länken för HP dock-ningsstation för detaljhandel.
7. Följ instruktionerna på skärmen.

5 Justera placeringen av ElitePad mobila POS-lösning

6 Ta bort ElitePad mobila POS-lösning

Türkçe I

❶ Yerleştirme kancaları ve yönlendirme çizgileri
❷ Çıkarma mandalı
❸ Aygıt güvenlik kilidi
❹ Çift menteşeli yükseklik ve eğim ayarı
❺ AC erişim kapağı
❻ VGA
❼ RJ-45 (Ethernet)
❽ Seri bağlantı noktaları (4) (gücü yapılandırılabilir)
❾ USB 3.0 (2)
❿ HDMI
⓫ USB 2.0 (2)
⓬ 12V elektrikli USB (2)
⓭ 24V elektrikli USB
⓮ Güvenlik kilidi yuvası
⓯ Tezgaha montaj delikleri

Perakende genişletme tabanını kullan-mayı planladığınız ülke veya bölgenin güç kablosu ve adaptör gerekliliklerini kontrol edin. Voltaj, frekans ve fiş yapılandırması farklılık gösterir.

1 A. Sol taraftaki yan paneli çıkarın

B. COM bağlantı noktası köprülerini ayarlayın

DİKKAT: Elektrikli USB bağlantı noktaları satış noktası (POS) çevre birimleri için kullanılır. Her bir bağlantı noktası için geçerli yükleme bu tabloda belirtilmiştir:

Bağlantı noktası	Güç
12V USB+elektrik x 2 (maks. 1,5A x 2) +5V/12V Com x 4 (maks. 1,0A)	Toplam 48W maks
24V USB+elektrik	+2,4V: 3A, +5V:0A

DİKKAT: Bu aksesuar, UL kaydında yer alan ElitePad, Model HSTNN-C75C ve HSTNN-C78C ile kullanım içindir.

2 HP Retail Expansion Dock'u Monte Etme

3 ElitePad Mobile POS Solution'ı Hazırlama

UYARI! Aygıtları HP Retail Expansion Dock'un arkasındaki elektrikli com bağlantı noktalarına takmadan önce genişletme tabanı güç kablosunun elektrik prizinden çekilmiş olduğundan emin olun.

NOT: Perakende genişletme dock'unun arkasındaki USB bağlantı noktalarına tek seferde en fazla beş adet harici USB hub'ı takılabilir.

- USB 3.0 bağlantı noktaları: en fazla 3 harici hub.
- USB 2.0 bağlantı noktaları: en fazla 2 harici hub.
- 12V elektrikli USB ve 24V elek-trikli USB bağlantı noktaları: en fazla 1 harici hub.

4 ElitePad Mobile POS Solution'ı Takma

NOT: ElitePad Mobile POS Solution genişletme tabanına takıldığında ve radyo frekans parazitinin yüksek olduğu bir ortama yerleştirildiğinde dokunmatik ekran performansında düşüş görebilirsiniz. Bu durum meyda-na gelirse normal performansı tekrar sağlamak için sistem güç kablosunun, ağ kablosunun veya genişletme taba-nının yerini veya yönünü değiştirmeyi deneyin. Sorun devam ederse http://www.hp.com/support adresine giderek destek ile iletişime geçin.

Sürücüleri Bulma

Genişletme Tabanı sürücüleri www.hp.com. indirilebilir.

1. www.hp.com. gidin.
2. **Destek** menüsünü tıklatın ve açılır listeden **Sürücüleri İndirme**'yi seçin.
3. **Ürüne göre ara** alanına ürününüzün adı olan "HP ElitePad 900"ü yazıp **Git**'i tıklatın.
4. Uygun işletim sistemini seçin.
5. Sayfayı aşağı kaydırarak "Yazılım – Perakende Dock" bölümünü bulun.
6. HP Perakende Genişletme Dock'u bağlantısını tıklatın.
7. Ekrandaki yönergeleri izleyin.

5 ElitePad Mobile POS Solution'ın konumunu ayarlayın

6 ElitePad Mobile POS Solution'ı Çıkarma

日本語

❶ ドッキング フックおよびガイド ポスト
❷ リリース ラッチ
❸ デバイス セキュリティ ロック
❹ 高さ/傾き調整機能付きデュアル ヒンジ
❺ ACアクセス カバー
❻ VGAコネクタ
❼ RJ-45（Ethernet）コネクタ
❽ シリアル コネクタ（×4）（電力設定可能）
❾ USB 3.0ポート（×2）
❿ HDMI出力端子
⓫ USB 2.0ポート（×2）
⓬ 12 V電源供給機能付きUSBポート（×2）
⓭ 24 V電源供給機能付きUSBポート（×2）
⓮ セキュリティ ロック ケーブル用スロット
⓯ 天板マウント用の穴

HPリテール拡張ドックを使用するそれぞれの国または地域の電源コードおよびアダプターの要件を確認してください。 電圧、 周波数、 およびプラグの構成は地域によって異なります。

1 A. 左側のパネルの取り外し

B. COMポート ジャンパーの設定

注意： 電源供給機能付きUSBポートは、市販周辺機器への利用が可能です。 各ポートの電流負荷を以下の表に示します。

ポート	定格
12 V電源供給機能付きUSBポート（×2）（最大1.5 A × 2） +5 V/12 V COMポート（×4）（最大1.0 A）	合計 最大48 W
24 V電源供給機能付きUSBポート	+2.4 Vの場合：3 A +5 Vの場合：0 A

注意：このオプション製品は、UL規格認定取得済みのElitePad、モデルHSTNN-C75C、およびHSTNN-C78C用です。

2 HPリテール拡張ドックの組み立て

3 ElitePadモバイルPOSソリューションの準備

警告：HPリテール拡張ドックの背面にある電源供給機能付きCOMポートにデバイスを取り付ける前に、拡張ドックの電源コードが壁コンセントから抜かれていることを確認してください。

注：HPリテール拡張ドックの背面のUSBポートには、外付けUSBハブを同時に合計5つまで接続できます。

- USB3.0ポート：最大3つの外付けハブを接続可能
- USB2.0ポート：最大2つの外付けハブを接続可能
- 12 Vまたは24 V電源供給機能付きUSBポート：最大1つの外付けハブを接続可能

4 ElitePadモバイルPOSソリューションの取り付け

注：ElitePadモバイルPOSソリューションを拡張ドックに装着し、高周波電波ノイズのある環境に配置するとタッチ スクリーンのパフォーマンスが低下する場合があります。この場合、通常の動作に戻すには、システム電源コード、ネットワーク ケーブル、または拡張ドックの場所または向きを変えてください。問題が解決しない場合は、http://www.hp.com/jp/ にアクセスし、HPのサポート窓口にお問い合わせください。

ドライバーの場所

http://www.hp.com/jp/ から拡張ドックのドライバーをダウンロードできます。

1. http://www.hp.com/jp/ にアクセスします。
2. **[サポート]**を選択し、ドロップダウン リストから**[ドライバー &ダウンロード]**を選択します。
3. **[検索]**フィールドにお使いの製品名「HP ElitePad 900」を入力し、**[検索]**をクリックします。
4. 使用しているオペレーティング システムを選択します。
5. [Software - Retail Dock]（ソフトウェア - リテール ドック）のセクションまで下にスクロールします。
6. HPリテール拡張ドックへのリンクをクリックします。
7. 画面の説明に沿って操作します。

5 ElitePadモバイルPOSソリューションの位置の調整

6 ElitePadモバイルPOSソリューションの取り外し

한국어

❶ 결합 고리와 안내 포스트
❷ 분리 걸쇠
❸ 장치 안전 잠금장치
❹ 이중 경첩 높이와 기울기 조절부
❺ AC 덮개
❻ VGA
❼ RJ-45(이더넷)
❽ 직렬 포트 (4) (전원 구성)
❾ USB 3.0 (2)
❿ HDMI
⓫ USB 2.0 (2)
⓬ 12V 전원 공급 USB (2)
⓭ 24V 전원 공급 USB
⓮ 보안 잠금 슬롯
⓯ 장착 구멍

리테일 확장 도크를 사용할 국가 또는 지역의 전원 코드 및 어댑터 요구사항을 확인하십시오. 전압, 주파수, 플러그 구성이 다를 수 있습니다.

1 A. 왼쪽 옆면 패널 분리

B. COM 포트 점퍼 설정

주의: 전원 공급 USB 포트는 POS 주변기기용으로 사용합니다. 각 포트에 대한 전류 부하는 이 표에 지정되어 있습니다.

포트	정격
12V USB+전원 x 2 (최대 1.5A x 2) +5V/12V Com x 4 (최대 1.0A)	총 48mA 최대
24V USB+전원	+2.4V: 3A, +5V:0A

주의: 이 액세서리는 UL 등재 ElitePad, Model HSTNN-C75C 및 HSTNN-C78C에서 사용할 수 있습니다.

2 HP 리테일 확장 도크 조립

3 ElitePad 모바일 POS 솔루션 준비

경고! HP 리테일 확장 도크 뒤쪽의 전원 공급 com 포트에 장치를 설치하기 전에 확장 도크의 전원 코드를 전원 콘센트와 분리하였는지 확인하십시오.

참고: 리테일 확장 도크의 뒷면 USB 포트에는 최대 5개의 외부 USB 허브를 동시에 연결할 수 있습니다.

- USB 3.0 포트: 최대 3개의 외부 허브
- USB 2.0 포트: 최대 2개의 외부 허브
- 12V 전원 공급 USB 및 24V 전원 공급 USB 포트: 최대 1개의 외부 허브

4 ElitePad 모바일 POS 솔루션 설치

참고: ElitePad 모바일 POS 솔루션이 확장 도크에 연결되고 높은 무선주파수 잡음 환경에 있으면 터치 스크린 성능 저하를 겪을 수 있습니다. 이런 문제가 발생할 경우 시스템 전원 코드, 네트워크 케이블 또는 확장 도크의 위치나 방향을 바꾼 다음 정상 작동을 복원해 보십시오. 문제가 지속될 경우 http://www.hp.com/support를 방문하여 지원 문의를 하십시오.

드라이브 찾기

확장 도크의 드라이브는 www.hp.com에서 다운로드할 수 있습니다.

1. www.hp.com으로 갑니다.
2. **지원**을 선택한 다음, 드롭다운 목록에서 **드라이버 및 소프트웨어**를 선택합니다.
3. **제품별로 찾기** 검색 필드에 제품 이름인 "HP ElitePad 900"를 입력하고 **검색**을 클릭합니다.
4. 해당하는 운영 체제를 선택합니다.
5. "소프트웨어 – 리테일 도크" 섹션으로 스크롤을 내려 이동합니다.
6. HP 리테일 확장 도크의 링크를 클릭합니다.
7. 화면의 설명을 따릅니다.

5 ElitePad 모바일 POS 솔루션의 위치 조정

6 ElitePad 모바일 POS 솔루션 제거

简体中文

❶ 对接钩与导杆
❷ 释放锁定器
❸ 设备安全保护锁
❹ 双铰链高度与倾斜角度调节
❺ 交流电源检修门
❻ VGA
❼ RJ-45（以太网）
❽ 串行端口（4 个）（电源配置）
❾ USB 3.0（2 个）
❿ HDMI
⓫ USB 2.0（2 个）
⓬ 12V 有源 USB（2 个）
⓭ 24V 有源 USB
⓮ 安全锁插槽
⓯ 台面安装孔

了解要使用零售系统扩展坞所在国家 / 地区对电源线和适配器的要求。因为电压、频率和插头配置可能有所不同。

1 A. 拆下左侧面板

B. 设置 COM 端口跳线

注意：销售点外围设备使用有源 USB 端口。各端口的电流负载参数见下表。

端口	额定值
12V 有源 USB x 2（最大 1.5A x 2） +5V/12V Com x 4（最大 1.0A）	总计 最大 48W
24V 有源 USB	+2.4V：3A，+5V：0A

注意：此附件只可用于 UL 认证的 ElitePad，型号为 HSTNN-C75C 和 HSTNN-C78C。

2 安装 HP 零售系统扩展坞

3 准备 ElitePad 移动 POS 解决方案

警告！将设备安装到 HP 零售系统扩展坞的有源 Com 端口前，请确保扩展坞的电源线从墙上插座拔下。

注：零售系统扩展坞背面的 USB 端口最多可同时连接 5 个外部 USB 集线器。

- USB 3.0 端口：最多 3 个外部集线器
- USB 2.0 端口：最多 2 个外部集线器
- 12V 和 24V 有源 USB 端口：最多 1 个外部集线器

4 安装 ElitePad 移动 POS 解决方案

注：ElitePad 移动 POS 解决方案连接到扩展坞后或处于高射频噪音环境中时，触摸屏的性能可能会有所下降。若出现这一情况，请尝试将系统电源线、网络电缆或扩展坞放在不同位置或调整其方向，以恢复正常操作。如果问题仍然存在，请访问 http://www.hp.com/support 联系技术支持。

查找驱动程序

扩展坞的驱动程序可从 www.hp.com 下载。

1. 访问 www.hp.com。
2. 选择**支持**，然后从下拉列表中选择**下载驱动程序**。
3. 在按产品**查找**搜索栏中输入**产品**名称"HP ElitePad 900"，然后单击搜索。
4. 选择相应的操作系统。
5. 向下滚动屏幕至 "应用软件 – 零售系统坞站" 部分。
6. 点击 HP 零售系统扩展坞对应的链接。
7. 按照屏幕上的说明进行操作。

5 调整 ElitePad 移动 POS 解决方案的位置

6 取出 ElitePad 移动 POS 解决方案

繁體中文

❶ 銜接扣腳與導柱
❷ 釋放閂
❸ 裝置安全鎖
❹ 雙軸式高度與斜度調整
❺ AC 存取蓋
❻ VGA
❼ RJ-45（乙太網路）
❽ 序列埠（4 個）（可設定電源）
❾ USB 3.0（2 個）
❿ HDMI
⓫ USB 2.0（2 個）
⓬ 12V 供電式 USB（2 個）
⓭ 24V 供電式 USB
⓮ 安全鎖插槽
⓯ 檯面安裝孔

對於每個您計劃使用此零售擴充基座的國家或地區，請檢查其電源線與變壓器的需求。電壓、頻率及插頭配置各有不同。

1 A. 移除左側面板。

B. 設定 COM 連接埠跳線器

注意事項：供電式 USB 連接埠是供銷售點周邊設備所使用。下表註明每個連接埠的電流負載：

連接埠	額定值
12V 供電式 USB x 2（最大 1.5A x 2） 5V/12V 供電式 COM x 4（最大 1.0A）	總量 最大 48W
24V 供電式 USB	+2.4V：3A，+5V：0A

注意事項：此配件是供 UL 列名的 ElitePad 機型 HSTNN-C75C 與 HSTNN-C78C 所使用。

2 組裝 HP 零售擴充基座

3 準備 ElitePad 行動 POS 解決方案

警告！將裝置安裝在 HP 零售擴充基座後面的供電式 COM 連接埠之前，請務必將擴充基座的電源線從牆上插座拔下。

附註：零售擴充基座後面的 USB 連接埠一次最多只能連接五個外接式 USB 集線器。

- USB 3.0 連接埠：最多 3 個外接式集線器
- USB 2.0 連接埠：最多 2 個外接式集線器
- 2V 供電式 USB 和 24V 供電式 USB 連接埠：最多 1 個外接式集線器

4 安裝 ElitePad 行動 POS 解決方案

註：當 ElitePad 行動 POS 解決方案連接到擴充基座並置於無線電頻率雜訊高的環境下時，觸控螢幕的效能可能變差。若發生這種情況，請嘗試將系統電源線、網路線或擴充基座放在不同位置或調整其方向，以恢復正常運作。若問題無法解決，請前往 http://www.hp.com/support 連絡客戶支援。

搜尋驅動程式

您可從 www.hp.com 下載擴充基座的驅動程式。

1. 前往 www.hp.com。
2. 選取**支援**，然後從下拉式清單中選取**下載驅動程式**。
3. 在**依據產品搜尋**搜尋欄位中輸入您的產品名稱「HP ElitePad 900」，然後按一下**搜尋**。
4. 選取適當的作業系統。
5. 往下捲動到「軟體 – 零售基座」區段。
6. 按一下針對 HP 零售擴充基座的連結。
7. 依照螢幕上的指示繼續執行。

5 調整 ElitePad 行動 POS 解決方案的位置

6 移除 ElitePad 行動 POS 解決方案

עברית

❶ ווי עגינה ועמודי הובלה
❷ תפס שחרור
❸ מנעול אבטחת התקן
❹ כוונון גובה והטיהדו-צירי
❺ מכסה גישה למתח חשמל
❻ VGA
❼ RJ-45 (Ethernet)
❽ יציאות טוריות (4) (בעלות הזנת מתח)
❾ USB 3.0 (2)
❿ HDMI
⓫ USB 2.0 (2)
⓬ יציאת USB עם אספקת מתח של 12V (2)
⓭ יציאת USB עם אספקת מתח של 24V
⓮ חריץ למנעול אבטחה
⓯ חרירי התקנה על משטח

בדוק את דרישות כבל המתח והמתאם עבור כל מדינה או אזור בהם אתה משתמש בתחנת העגינה המורחבת לצרכן. המתח, התדר ותצורת הפינים עשויים להיות שונים.

1 א. הסר את לוח הצד

ב. קבע את מגשרי יציאת COM

הערות: יציאות USB עם אספקת מתח מיועדות לשימוש עבור התקני צייד היקפי של מערכת POS. עומס הזרם המותר עבור כל יציאה מצוין בטבלה שלהלן:

יציאה	דירוג
שתי יציאות USB+מתח 12V (עד 2 x 1.5A) ארבע יציאות 5V/12V+ Com (עד 4 x 1.0A)	סך הכל 48W לכל היותר
יציאת USB+מתח 24V	+2.4V: 3A, +5V:0A

הערות: אביזר זה מיועד לשימוש עם EllitePad בעל רישום UL, דגם HSTNN-C75C ו-HSTNN-C78C.

2 הרכבת HP Retail Expansion Dock (תחנת עגינה מורחבת לקמעונאים של HP)

3 הכנת ElitePad Mobile POS Solution

אזהרה! לפני חיבור התקנים ליציאות com המסוקמת מתח בבג HP Retail Expansion Dock, ודא שכבל המתח מתחנת העגינה מנותק מהשקע שבקיר.

הערה: ניתן לחבר בזמן מסוים עד חמש

1

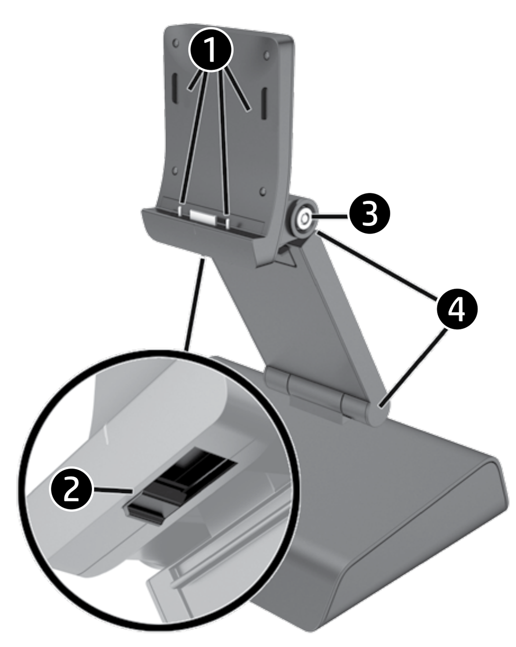

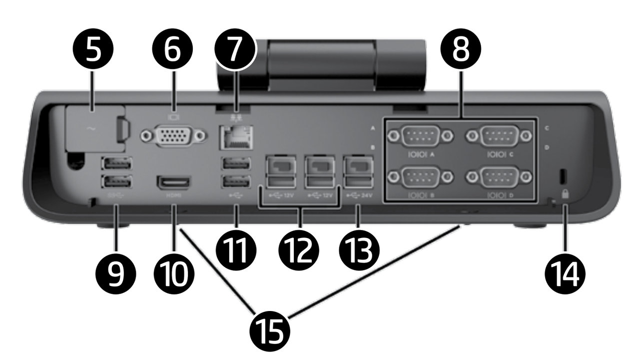

1 A

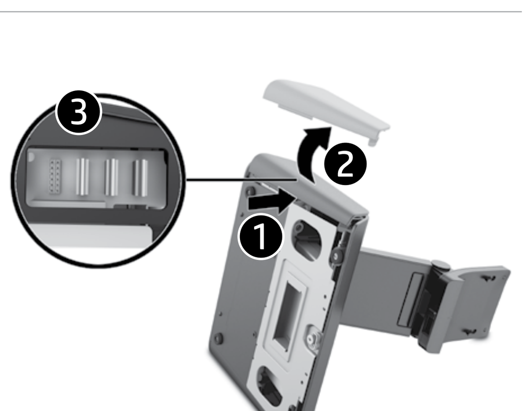

B

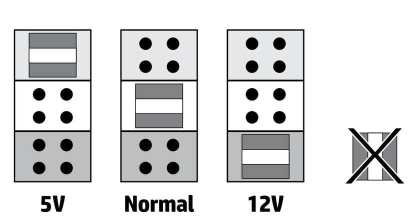

2

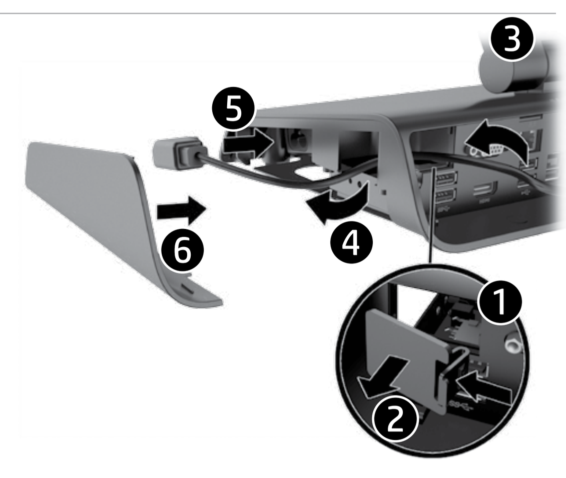

3

4 A

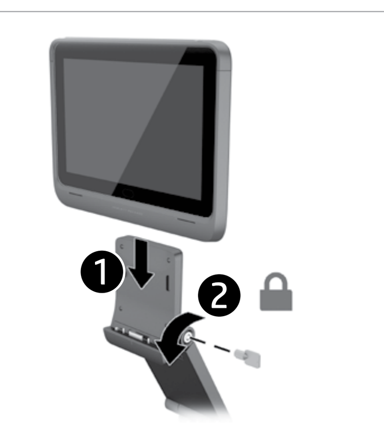

B

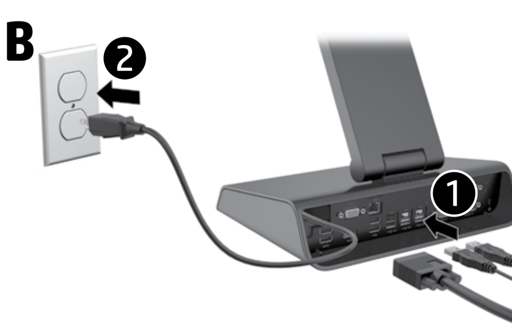

C

5

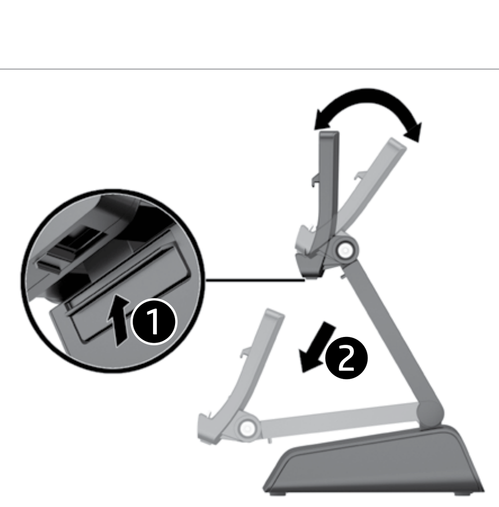

6

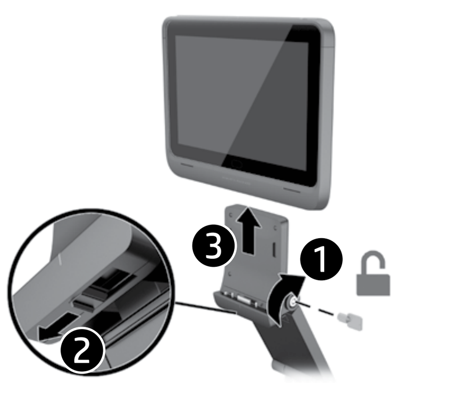

English

1. Docking hooks and guide posts
2. Release latch
3. Device security lock
4. Dual-hinge height and tilt adjustment
5. AC access door
6. VGA
7. RJ-45 (Ethernet)
8. Serial ports (4) (power configurable)
9. USB 3.0 (2)
10. HDMI
11. USB 2.0 (2)
12. 12V powered USB (2)
13. 24V powered USB
14. Security lock slot
15. Counter top mounting holes

Check the power cord and adapter requirements for each country or region in which you plan to use the retail expansion dock. Voltage, frequency, and plug configurations vary.

1 A. Remove left side panel

B. Set COM port jumpers

CAUTION: Powered USB ports are used for point of sale peripherals. The current loading for each port is specified in this table:

Port	Rating
12V USB+power x 2 (max 1.5A x 2)	Total 48W max
+5V/12V Com x 4 (max 1.0A)	
24V USB+power	+2.4V: 3A, +5V:0A

CAUTION: This accessory is for use with UL listed ElitePad, Model HSTNN-C75C and HSTNN-C78C.

2 Assembling the HP Retail Expansion Dock

3 Preparing the ElitePad Mobile POS Solution

WARNING! Before installing devices to the powered com ports on the rear of the HP Retail Expansion Dock, make sure the power cord from the expansion dock is disconnected from the wall socket.

NOTE: There is a limitation to the number of external USB hubs you can install. Do not exceed the following limitation:
- USB 3.0 ports: up to a maximum of 3 external hubs
- USB 2.0 ports: up to a maximum of 2 external hubs
- Powered USB 12 and 24V ports: up to a maximum of 1 external hub

4 Installing the ElitePad Mobile POS Solution

NOTE: You may experience a degrade in touch screen performance when the ElitePad Mobile POS solution is attached to the expansion dock and located in a high radio frequency noise environment. If this occurs, try re-locating or re-orienting the system power cord, network cable or expansion dock to restore normal operation.If the problems persist, go to http://www.hp.com/support to contact support.

Locating the Drivers

Drivers for the Expansion Dock can be downloaded from www.hp.com.

1. Go to www.hp.com.
2. Select **Support**, and then **Download Drivers** from the drop down list.
3. Enter the name of your product "HP ElitePad 900" in the **Find by Product** search field and click **Go**.
4. Select the appropriate operating system.
5. Scroll down to the "Software – Retail Dock" section.
6. Click on the link for the HP Retail Expansion Dock.
7. Follow the on-screen instructions.

5 Adjust position of ElitePad Mobile POS Solution

6 Removing the ElitePad Mobile POS Solution

العربية

1. خطافات الإرساء ودعامات التوجيه
2. مزلاج التحرير
3. قفل أمان الجهاز
4. ضبط ارتفاع المفصلة المزدوجة والإمالة
5. باب وصول التيار المتردد
6. VGA
7. موصل RJ-45 (إيثرنت)
8. منافذ تسلسلية (٤) (قابل للتهيئة حسب الطاقة)
9. موصل USB 3.0 (٢)
10. HDMI
11. موصل USB 2.0 (٢)
12. USB للتزويد بالطاقة بجهد ١٢ فولت (٢)
13. USB للتزويد بالطاقة بجهد ٢٤ فولت
14. فتحة قفل الأمان
15. مفاتيح تثبيت القاعدة

تحقق من متطلبات سلك التيار والمحول لكل بلد أو منطقة تخطط لاستخدام وحدة التثبيت بها. قد تختلف تكوينات الفلطية والتردد والتوصيل.

١ أ. إخراج اللوحة الجانبية

ب. ضبط وصلات منفذ COM

تنبيه: تُستخدم منافذ USB المزودة بالطاقة للأجهزة الطرفية الخاصة بنقطة البيع. وقد تم تحديد التحميل الحالي لكل منفذ في الجدول التالي:

المنفذ	التصنيف
USB+ بجهد ١٢ فولت × ٢ (بحد أقصى ١,٥ أمبير × ٢)	إجمالي ٤٨ وات كحد أقصى
منفذ Com بجهد + ٥ فولت/ ١٢ فولت × ٤ (بحد أقصى ١,٠ أمبير)	
USB+ بجهد ٢٤ فولت	+ ٢,٤ فولت: ٣ أمبير، + ٥ فولت: ٠ أمبير

تنبيه: يقتصر استخدام هذا الملحق على ElitePad المسجلة Model HSTNN-C75C HSTNN-C78C في UL.

٢ تجميع وحدة التثبيت من HP

٣ إعداد حل ElitePad Mobile POS Solution

تحذير! قبل تثبيت الأجهزة بمنافذ com المزودة بالتيار في الجزء الخلفي من وحدة التثبيت من HP، تأكد من فصل سلك تيار وحدة التثبيت من مقبس الحائط.

ملاحظة: يمكن توصيل خمس وحدات USB خارجية بحد أقصى بمنافذ USB الخلفية الموجودة في وحدة توسعة البيع بالتجزئة في المرة الواحدة.
- منافذ USB 3.0: ٣ وحدات خارجية بحد أقصى
- منافذ USB 2.0: وحدتان خارجيتان بحد أقصى
- منافذ USB للتزويد بالطاقة بجهد ١٢ فولت ومنافذ USB للتزويد بالطاقة بجهد ٢٤ فولت: وحدة خارجية واحدة بحد أقصى

٤ تثبيت حل ElitePad Mobile POS Solution

ملحوظة: قد تواجه بطء في أداء شاشة اللمس عند إرفاق حل ElitePad Mobile POS بوحدة التثبيت ووضعها في بيئة صاحبة بها ترددات راديو عالية. في حالة حدوث ذلك، حاول تغيير موقع أو إعادة توجيه سلك تيار الجهاز، أو كبل الشبكة أو وحدة التثبيت لاستعادة الأداء التشغيلي الطبيعي. في استمرار المشكلة، رجاء الذهاب إلى http://www.hp.com/support للاتصال بالدعم.

تحديد مكان برامج التشغيل

يمكن تنزيل برامج تشغيل وحدة التثبيت من الموقع www.hp.com.

١. انتقل إلى www.hp.com.
٢. حدد **Support** (الدعم)، ثم **Download Drivers** (تنزيل برامج التشغيل) من القائمة المنسدلة.
٣. أدخل اسم المنتج الخاص بك "HP ElitePad 900" في حقل البحث **Find by Product** (بحث حسب المنتج) ثم انقر **Go** (ذهاب).
٤. اختر برنامج التشغيل المراد.
٥. قم بالتمرير لأسفل لقسم "Software – Retail Dock".
٦. انقر فوق ارتباط HP Retail Expansion Dock (وحدة التثبيت من HP).
٧. اتبع الإرشادات الظاهرة على الشاشة.

٥ ضبط وضع ElitePad Mobile POS Solution

٦ إزالة ElitePad Mobile POS Solution

Čeština

1. Dokovací háčky a vodicí prvky
2. Uvolňovací západka
3. Bezpečnostní zámek zařízení
4. Dvojité uložení k nastavení výšky a sklonu
5. Přístupový kryt napájení střídavým proudem
6. VGA
7. Konektor RJ-45 (Ethernet)
8. Sériové porty (4) (konfigurovatelné napájení)
9. USB 3.0 (2)
10. HDMI
11. USB 2.0 (2)
12. 12V napájené rozhraní USB (2)
13. 24V napájené rozhraní USB
14. Slot pro bezpečnostní zámek
15. Horní montážní otvory kasy

Zkontrolujte požadavky napájecího kabelu a adaptéru pro každou zemi nebo oblast, ve které hodláte používat rozšiřující dokovací zařízení pro pokladní systémy. Napětí, kmitočet a konfigurace zástrčky se liší.

1 A. Sejměte levý boční panel

B. Nastavte propojky portu COM

UPOZORNĚNÍ: Napájené porty USB se používají pro periferie prodejního stanoviště. Proudová zatížitelnost pro každý port je specifikována v této tabulce:

Port	Specifikace
12V USB+power x 2 (max 1,5A x 2)	Total 48W max
+5V/12V Com x 4 (max 1,0A)	
24V USB+napájení	+2,4 V: 3A, +5V:0A

UPOZORNĚNÍ: Toto příslušenství je určeno k použití s počítačem ElitePad, modelem HSTNN-C75C a HSTNN-C78C, které jsou vedeny na seznamu organizace UL.

2 Sestavení dokovací jednotky HP Retail Expansion Dock

3 Příprava systému ElitePad Mobile POS Solution

VAROVÁNÍ! Před instalací zařízení na napájené porty COM v zadní části dokovací jednotky HP Retail Expansion Dock se ujistěte, zda je napájecí kabel rozšiřující dokovací jednotky odpojený z elektrické zásuvky.

POZNÁMKA: zadním portům USB na rozšiřující dokovací stanici pro maloobchod lze současně připojit maximálně pět externích rozbočovačů USB.
- Porty USB 3.0: maximálně 3 externí rozbočovače.
- Porty USB 2.0: maximálně 2 externí rozbočovače.
- 12V a 24V napájené porty USB: maximálně 1 externí rozbočovač.

4 Instalace systému ElitePad Mobile POS Solution

POZNÁMKA: V případě, že je systém ElitePad Mobile POS Solution připojen k dokovací jednotce umístěné v prostředí s vysokou úrovní vysokofrekvenčního šumu, můžete zaznamenat snížení výkonu dotykové obrazovky.Pokud k tomu dojde, zkuste obnovit normální činnost přemístěním nebo změnou orientaci napájecího kabelu systému, síťového kabelu nebo rozšiřující dokovací jednotky. Pokud problém přetrvá, přejděte na web http://www.hp.com/support a kontaktujte podporu.

Vyhledání ovladačů

Ovladače pro dokovací jednotku lze stáhnout ze stránek www.hp.com.

1. Přejděte na web www.hp.com.
2. Vyberte možnost **Podpora** a poté z rozevíracího seznamu možnost **Stažení ovladačů**.
3. Zadejte název produktu „HP ElitePad 900" do vyhledávacího pole **Vyhledat podle produktu** a klikněte na příkaz **Vyhledat**.
4. Zvolte příslušný operační systém.
5. Přejděte do oddílu „Software – Dokovací zařízení pro pokladní systémy".
6. Klikněte na odkaz pro dokovací jednotku HP Retail Expansion Dock.
7. Postupujte podle pokynů na obrazovce.

5 Nastavení polohy systému ElitePad Mobile POS Solution

6 Vyjmutí systému ElitePad Mobile POS Solution

Dansk

1. Dockingkroge og styresøjler
2. Frigør låsen
3. Sikkerhedslås til enhed
4. Højde for dobbelthængsel og justering af vippevinkel
5. Vekselstrøms-adgangsdør
6. VGA
7. RJ-45 (Ethernet)
8. Serielle porte (4) (strøm kan konfigureres)
9. USB 3.0 (2)
10. HDMI
11. USB 2.0 (2)
12. 12 volt strømforsynet USB (2)
13. 24 volt strømforsynet USB
14. Sprække til sikkerhedslås
15. Monteringshuller til bordplade

Kontroller krav til strømledning og adapter for hvert land eller region, som du planlægger at bruge udvidelsesdocken til butiksbrug i. Volt, frekvens og stikkonfigurationer varierer.

1 A. Afmonter det venstre sidepanel

B. Indstilling af COM port-jumpere

FORSIGTIG: Strømforsynede USB-porte bruges til perifere enheder til POS (salgssteder). Den nuværende indlæsning for hver port er angivet i denne tabel.

Port	Klassificering
12 volt USB+strøm x 2 (maks. 1,5 A x 2)	Samlet maks. 48 watt
+5 volt/12 volt Com x 4 (maks. 1,0 A)	
24 volt USB +power	+2,4 volt: 3 A, +5 volt: 0 A

FORSIGTIG: Dette tilbehør er til brug med UL-angivne ElitePad, model HSTNN-C75C og HSTNN-C78C.

2 Samling af HP udvidelses-dock til butiksbrug

3 Forberedelse af ElitePad mobil POS-løsning (salgssted)

ADVARSEL! Før installation af enheder til de strømforsynede com-porte bag på HP udvidelses-dock til butiksbrug, skal det sikres, at strømledningen bag på udvidelsesdocken er frakoblet vægstikket.

BEMÆRK: Maksimalt 5 USB-hubber kan samtidigt forbindes til de bagerste USB-porte på udvidelsesdocken til butiksbrug.
- USB 3.0-porte: maksimalt 3 eksterne hubber.
- USB 2.0-porte: maksimalt 2 eksterne hubber.
- 12 volt strømforsynet USB-port og 24 volt strømforsynet USB-port: maksimalt 1 ekstern hub.

4 Installation af ElitePad mobil POS-løsning (salgssted)

BEMÆRK: Du kan oplever en forringelse af berøringsskærms-ydelse, når ElitePad mobil POS-læsningen er koblet til udvidelsesdocken og er placeret i et miljø med høj radiofrekvensstøj. Hvis dette sker, så prøv at omplacere eller omorientere systemets strømledning, netværkskabel eller udvidelsesdock for at genoprette almindelig funktion. Hvis problemer fortsætter, så gå til go to http://www.hp.com/support for at kontakte support.

Find driverne

Drivere til udvidelsesdocken kan downloades fra www.hp.com.

1. www.hp.com.
2. Vælg **Support**, og derefter **Drivere og downloads** frarullelisten.
3. Indtast navnet på dit produkt, "HP ElitePad 900", i søgefeltet **Find ifølge produkt** og klik på **Gå**.
4. Vælg det ønskede operativsystem.
5. Rul ned til afsnittet "Software – dock til butiksbrug".
6. Klik på linket for HP udvidelsesdock til butiksbrug.
7. Følg anvisningerne på skærmen.

5 Juster placeringen af ElitePad Mobil POS-løsning (salgssted)

6 Sådan fjernes ElitePad mobil POS-løsningen (salgssted)

Deutsch

1. Docking-Haken und Führungshalter
2. Entriegelungsschieber
3. Gerätesicherheitsschloss
4. Doppelscharnier mit einstellbarer Höhe und Neigung
5. AC-Abdeckung
6. VGA
7. RJ-45 (Ethernet)
8. Serielle Anschlüsse (4) (Leistung konfigurierbar)
9. USB 3.0 (2)
10. HDMI
11. USB 2.0 (2)
12. USB mit 12 V Leistung (2)
13. USB mit 24 V Leistung
14. Öffnung für Sicherheitsschloss
15. Auftisch-Montagelöcher

Überprüfen Sie die Netzkabel- und Adapteranforderungen für die Länder oder Gebiete, in denen Sie die Retail Expansion Dockingstation einsetzen möchten. Spannung, Frequenz und Netzstecker können variieren.

1 A. Entfernen Sie die linke Seitenabdeckung

B. Stellen Sie die COM-Port-Jumper ein

ACHTUNG: USB-Anschlüsse mit Stromversorgung werden für POS-Peripheriegeräte verwendet. Die Werte für die einzelnen Anschlüsse sind in der folgenden Tabelle angegeben.

Anschluss	Wertung
12 V USB + Stromversorgung x 2 (max. 1,5 A x 2)	Gesamt max. 48 W
+5 V/12 V Com x 4 (max 1,0 A)	
24 V USB + Stromversorgung	+2,4 V: 3 A, +5 V:0 A

ACHTUNG: Dieses Zubehör ist für den Einsatz mit dem von UL gelisteten ElitePad, Modell HSTNN-C75C und HSTNN-C78C vorgesehen.

2 Montage der HP Retail Expansion Dockingstation

3 Vorbereitung der ElitePad Mobile POS-Lösung

WARNUNG! Stellen Sie vor dem Anschließen von Geräten an den stromversorgten Com-Anschlüsse auf der Rückseite der HP Retail Expansion Dockingstation sicher, dass das Netzkabel von der Expansion Dockingstation nicht an der Wandsteckdose angeschlossen ist.

HINWEIS: Maximal fünf externe USB-Hubs können gleichzeitig an die hinteren USB-Anschlüsse an der Retail Expansion Dockingstation angeschlossen werden.
- USB 3.0-Anschlüsse: max. 3 externe Hubs.
- USB 2.0-Anschlüsse: max. 2 externe Hubs.
- USB mit 12 V und USB-Anschlüsse mit 24 V Leistung: max.1 externer Hub

4 Installieren der ElitePad Mobile POS-Lösung

HINWEIS: Möglicherweise bemerken Sie eine schlechtere Leistung des Touchscreens, wenn die ElitePad Mobile POS-Lösung an die Expansion Dockingstation angeschlossen ist und sich in einem Umfeld mit starken Funkfrequenzstörungen befindet. Versuchen Sie in diesem Fall, einen anderen Standort zu finden oder das Netzkabel, das Netzwerkkabel oder die Expansion Dockingstation anders auszurichten, um einen normalen Betrieb zu ermöglichen. Falls die Probleme weiterhin bestehen, kontaktieren Sie den Support unter http://www.hp.com/support.

Auffinden der Treiber

Die Treiber für die Expansion Dockingstation können von www.hp.com heruntergeladen werden.

1. Rufen Sie die Website www.hp.com auf.
2. Klicken Sie auf **Support** und wählen Sie dann **Treiber** aus der Dropdown-Liste aus.
3. Geben Sie den Namen Ihres Produkts „HP ElitePad 900" in die das Feld **Suche nach Produkt** ein und klicken Sie auf **Los**.
4. Wählen Sie das gewünschte Betriebssystem aus.
5. Blättern Sie zum Abschnitt „Software - Base de expansión".
6. Klicken Sie auf den Link für die Base de expansión de punto de venta HP.
7. Folgen Sie den Anleitungen auf dem Bildschirm.

5 Ändern Sie die Position der ElitePad Mobile POS-Lösung

6 Entfernen der ElitePad Mobile POS-Lösung

Español de Latinoamérica

1. Ganchos de acoplamiento y postes guía
2. Pestillo de liberación
3. Dispositivo de bloqueo de seguridad
4. Ajuste de altura e inclinación de doble bisagra
5. Puerta de acceso AC
6. VGA
7. Puerto RJ-45 (Ethernet)
8. Puertos serie (4) (alimentación configurable)
9. USB 3.0 (2)
10. HDMI
11. USB 2.0 (2)
12. USB (2) con alimentación de 12V
13. USB con alimentación de 24V
14. Ranura para bloqueo de seguridad
15. Orificios de montaje de la tapa

Verifique los requisitos de cable de alimentación y adaptador para cada región donde tenga previsto emplear la carcasa Retail Expansion Dock. Puede variar el voltaje, la frecuencia y la configuración de los enchufes.

1 A. Extraiga el panel lateral izquierdo

B. Establecer los puertos conectores COM

PRECAUCIÓN: Los puertos USB encendidos se utilizan para los periféricos de los puntos de venta. La carga de corriente para cada puerto se especifica en la siguiente tabla:

Puerto	Nominal
12V USB+alimentación x 2 (máx 1,5A x 2)	Total 48W máx.
+5V/12V Com x 4 (máx 1.0A)	
24V USB+ alimentación	+2,4V: 3A, +5V:0A

PRECAUCIÓN: Este accesorio puede utilizarse con el ElitePad con certificación UL, Modelo HSTNN-C75C y HSTNN-C78C.

2 Montaje de la carcasa HP Retail Expansion Dock

3 Preparación del ElitePad Mobile POS Solution

¡ADVERTENCIA! Antes de instalar los dispositivos en los puertos COM con alimentación en la parte posterior de la carcasa HP Retail Expansion Dock, asegúrese de que el cable de alimentación de la carcasa esté desenchufado de la pared.

NOTA: Podrán conectarse un máximo de cinco USB externos a los puertos posteriores USB de la base de expansión de punto de venta a la vez.
- Puertos USB 3.0: Máximo 3 concen tradores externos.
- Puertos USB 2.0: Máximo 2 concen tradores externos.
- Puertos USB activos de 12 V y USB activos de 24 V: Máximo 1 concentra dor externo.

4 Instalación del ElitePad Mobile POS Solution

NOTA: Puede que note una alteración en en rendimiento de la resolución táctil cuando el ElitePad Mobile POS Solution se junta a la carcasa y se ubique en un entorno ruidoso de alta radio-frecuencia. Si esto ocurriera, trate de volver a ubicar y orientar el sistema de cable de alimentación, cable de red o carcasa para restaurar una operativa normal. Si los problemas persistieran, diríjase a soporte técnico http://www.hp.com/support.

Ubicación de los controladores

Los controladores de la Carcasa pueden descargarse desde www.hp.com.

1. Vaya a www.hp.com.
2. Seleccione **Soporte**, y luego **Descargar Controladores** desde el menú desplegable.
3. Introduzca el nombre de su producto "HP ElitePad 900" en el **Buscar por Producto** buscar el campo y hacer clic **en Ir**.
4. Seleccione el sistema operativo deseado.
5. Desplácese hasta la sección "Software – Retail Dock".
6. Haga clic en el enlace de HP Retail Expansion Dock.
7. Siga las instrucciones que aparecen en pantalla.

5 Ajuste la posición del ElitePad Mobile POS Solution

6 Extracción de un ElitePad Mobile POS Solution

Ελληνικά

1. Άγκιστρα σύνδεσης και ακίδες καθοδήγησης
2. Ασφάλεια απελευθέρωσης
3. Κλειδαριά ασφαλείας συσκευής
4. Ρύθμιση ύψους και κλίσης διπλής άρθρωσης
5. Θύρα πρόσβασης AC
6. VGA
7. RJ-45 (Ethernet)
8. Σειριακές θύρες USB (4) (δυνατότητα ρύθμισης ισχύος)
9. USB 3.0 (2)
10. HDMI
11. USB 2.0 (2)
12. Τροφοδοτούμενο USB 12V (2)
13. Τροφοδοτούμενο USB 24V
14. Υποδοχή κλειδαριάς ασφαλείας
15. Οπές στερέωσης σε πάγκο

Ελέγξτε τις προδιαγραφές για καλώδια τροφοδοσίας και τροφοδοτικά για κάθε χώρα ή περιοχή στην οποία σκοπεύετε να χρησιμοποιήσετε το σταθμό επέκτασης σύνδεσης λιανικής. Η τάση, η συχνότητα και η διαμόρφωση των βυσμάτων διαφέρουν.

1 A. Αφαιρέστε το αριστερό πλαϊνό πλαίσιο

B. Ρυθμίστε τους βραχυκυκλωτήρες της θύρας COM

ΠΡΟΣΟΧΗ: Οι τροφοδοτούμενες θύρες USB χρησιμοποιούνται για τα περιφερειακά σημείων πώλησης. Η ένταση και η τάση ρεύματος κάθε θύρας καθορίζεται σε αυτόν τον πίνακα:

Θύρα	Ονομαστικά χαρακτηριστικά
12V USB+τροφοδοσία x 2 (μέγ. 1,5A x 2)	Συνολικά 48W μέγ.
+5V/12V Com x 4 (μέγ. 1,0A)	
24V USB+τροφοδοσία	+2,4V: 3A, +5V:0A
24V USB+ τροφοδοσία	+2,4V: 3A, +5V:0A

ΠΡΟΣΟΧΗ: Αυτός ο βοηθητικός εξοπλισμός προορίζεται για χρήση με το ElitePad με πιστοποίηση UL, μοντέλο HSTNN-C75C και HSTNN-C78C.

2 Συναρμολόγηση του Σταθμού επέκτασης σύνδεσης λιανικής HP

3 Προετοιμασία του ElitePad Mobile POS Solution

ΠΡΟΕΙΔ/ΣΗ! Πρoτού εγκαταστήσετε συσκευές στις τροφοδοτούμενες θύρες com στην πίσω πλευρά του Σταθμού επέκτασης σύνδεσης λιανικής HP, βεβαιωθείτε ότι το καλώδιο τροφοδοσίας από το σταθμό επέκτασης σύνδεσης είναι αποσυνδεδεμένο από την πρίζα τοίχου.

ΣΗΜΕΙΩΣΗ: Έως και πέντε εξωτερικοί διανομείς USB μπορούν να συνδεθούν ταυτόχρονα στις πίσω θύρες USB στον σταθμό επέκτασης σύνδεσης λιανικής.
- Θύρες USB 3.0: έως και 3 εξωτερικοί διανομείς
- Θύρες USB 2.0: έως και 2 εξωτερικοί διανομείς
- Τροφοδοτούμενες θύρες USB 12V και τροφοδοτούμενες θύρες USB 24V: έως και 1 εξωτερικός διανομέας

4 Εγκατάσταση του ElitePad Mobile POS Solution

ΣΗΜΕΙΩΣΗ: Ενδέχεται να διαπιστώσετε μείωση στην απόδοση της οθόνης αφής όταν το ElitePad Mobile POS solution είναι συνδεδεμένο στο σταθμό επέκτασης σύνδεσης και είναι τοποθετημένο σε περιβάλλον με υψηλό θόρυβο ραδιοσυχνοτήτων. Αν συμβεί κάτι τέτοιο, προσπαθήστε να αλλάξετε θέση ή κατεύθυνση στο καλώδιο τροφοδοσίας του συστήματος, στο καλώδιο δικτύου ή στο σταθμό επέκτασης σύνδεσης ώστε να επανέλθει η κανονική λειτουργία. Αν τα προβλήματα επιμένουν, επικοινωνήστε με την υποστήριξη στη διεύθυνση http://www.hp.com/support.

Εντοπισμός των προγραμμάτων οδήγησης

Μπορείτε να κάνετε λήψη προγραμμάτων οδήγησης για το Σταθμό επέκτασης σύνδεσης από τη διεύθυνση www.hp.com.

1. Μεταβείτε στη διεύθυνση www.hp.com.
2. Επιλέξτε **Υποστήριξη**, και στη συνέχεια **Λήψη προγραμμάτων οδήγησης** από την αναπτυσσόμενη λίστα.
3. Πληκτρολογήστε το όνομα του προϊόντος σας «HP ElitePad 900» στο πεδίο αναζήτησης **Εύρεση ανά προϊόν** και κάντε κλικ στο κουμπί **Έναρξη**.
4. Επιλέξτε το κατάλληλο λειτουργικό σύστημα.
5. Μεταβείτε στην ενότητα «Λογισμικό - Σταθμός σύνδεσης λιανικής».
6. Κάντε κλικ στη σύνδεση για το Σταθμό επέκτασης σύνδεσης λιανικής HP.
7. Ακολουθήστε τις οδηγίες που εμφανίζονται στην οθόνη.

5 Ρυθμίστε τη θέση του ElitePad Mobile POS Solution

6 Αφαίρεση του ElitePad Mobile POS Solution

Français

1. Crochets d'attache et indications
2. Loquet de dégagement
3. Verrou de sécurité de l'appareil
4. Hauteur de charnière duelle et réglage de l'inclinaison
5. Porte d'accès AC
6. VGA
7. RJ-45 (Ethernet)
8. Ports en série (4) (alimentation pouvant être configurée)
9. USB 3.0 (2)
10. HDMI
11. USB 2.0 (2)
12. USB alimenté à 12 volts (2)
13. USB alimenté à 24 volts
14. Prise pour verrou de sécurité
15. Trous de montage supérieurs

Vérifiez les exigences du câble d'alimentation et de l'adaptateur pout chaque pays ou région dans lesquels vous planifiez d'utiliser le dock d'expansion : le voltage, la fréquence et les configurations de branchement peuvent varier.

1 A. Retirez le panneau latéral gauche

B. Placez les bretelles des ports COM

ATTENTION : Les ports USB avec alimentation sont utilisés pour les périphériques du point de vente. Le courant fourni pour chaque port est spécifié dans le tableau suivant :

Port	Classement
12 V USB + alimentation x 2 (max 1,5 A x 2)	Total 48 W max
+ 5 V / 12 V Com x 4 (max 1,0 A)	
24 V USB + alimentation	+2,4 V: 3A, +5 V : 0 A

ATTENTION : Cet accessoire doit être utilisé avec l'ElitePad UL listé, modèles HSTNN-C75C et HSTNN-C78C.

2 Assemblage du dock d'expansion HP

3 Préparation de la solution POS ElitePad Mobile

AVERTISSEMENT ! Avant d'installer des appareils dans les ports d'alimentation COM à l'arrière du dock d'expansion de HP, assurez-vous que le câble d'alimentation du dick d'expansion est déconnecté de la prise murale.

REMARQUE: Au plus cinq concentrateurs USB externes peuvent être connectés simultanément aux ports USB arrière de la station d'extension.
- Ports USB 3.0 : maximum 3 concen trateurs externes.
- Ports USB 2.0 : maximum 2 concen trateurs externes.
- Ports USB alimentés sous 12 V et 24 V : maximum 1 concentrateur externe.

4 Installation de la solution POS ElitePad Mobile

REMARQUE : Vous pourrez expérimenter un dégradation des performances de l'écran tactile quand la solution POS ElitePad Mobile est reliée au dock d'expansion et située dans un environnement à haute fréquence radio. Si cela arrive, essayer de relocaliser ou de réorienter le câble d'alimentation, le câble réseau ou le dock d'expansion pour restaurer l'opération normale. SI les problèmes persistent, consulter http://www.hp.com/support pour demander de l'assistance.

Accès aux pilotes

Les pilotes du dock d'expansion peuvent être téléchargés sur www.hp.com.

1. Allez sur le site www.hp.com.
2. Sélectionnez **Assistance**, puis **Télécharger les pilotes** de la liste déroulante.
3. Insérez le nom du produit « HP ElitePad 900 » dans le champ de recherche **Trouver par produit** et cliquez sur **Valider**.
4. Sélectionner le système d'exploitation approprié.
5. Déroulez jusqu'à la section « Logiciel - Dock ».
6. Cliquez sur le lien du dock d'expansion de HP.
7. Suivez les instructions à l'écran.

5 Ajustez la position de la solution POS ElitePad Mobile

6 Retrait solution POS ElitePad Mobile

Hrvatski

1. Kuke za priključivanje i vodeći zatici
2. Zasun za otpuštanje
3. Sigurnosna blokada uređaja
4. Podešavanje visine i nagiba s dvostrukom šarkom
5. Pristupna vratašca za napajanje
6. VGA
7. RJ-45 (Ethernet)
8. Serijski priključci (4) (podesivo napajanje)
9. USB 3.0 (2)
10. HDMI
11. USB 2.0 (2)
12. USB priključak s napajanjem od 12 V (2)
13. USB priključak s napajanjem od 24 V
14. Utor za sigurnosnu blokadu
15. Rupe za montiranje na pult

Provjerite zahtjeve za kabel za napajanje i prilagodnik za državu ili regiju u kojoj namjeravate koristiti maloprodajnu priključnu stanicu za proširenje. Napon, frekvencija i konfiguracija utikača se mogu razlikovati.

1 A. Uklonite lijevu bočnu ploču

B. Podesite premosnike COM priključka

OPREZ: USB priključci s napajanjem se koriste za prodajnu periferiju. Trenutno opterećenje za svaki ulaz je navedeno u ovoj tablici.

Priključak	Oznaka
USB od 12 V + napajanje x 2 (maks. 1,5 A x 2)	Ukupno maks. 48 W
COM priključak +5 V/ 12 V x 4 (maks. 1,0 A)	
USB od 24 V + napajanje	+2,4 V: 3 A, +5 V:0 A

OPREZ: Ovaj dodatak je namijenjen za uporabu s modelom ElitePad na popisu UL, Model HSTNN-C75C i HSTNN-C78C.

2 Sklapanje HP-ove maloprodajne priključne stanice za proširenje

3 Priprema mobilnog POS rješenja ElitePad

UPOZORENJE! Prije instaliranja uređaja na COM priključke s napajanjem na stražnjoj strani HP-ove maloprodajne priključne stanice za proširenje, iskopčajte kabel za napajanje priključne stanice za proširenje iz zidne utičnice.

NAPOMENA: A maximum of five externa stražnje USB ulaze na maloprodajnoj priključnoj stanici za proširenje je moguće priključiti najviše pet vanjskih USB sabirnica.
- USB 3.0 ulazi: maksimalno 3 vanjske sabirnice.
- USB 2.0 ulazi: maksimalno 2 vanjske sabirnice.
- USB ulazi s napajanjem od 12 V i 24 V: maksimalno 1 vanjska sabirnica.

4 Instaliranje mobilnog POS rješenja ElitePad

NAPOMENA: Moguće je slabljenje kvalitete rada dodirnog zaslona kada se mobilno POS rješenje ElitePad priključi na priključnu stanicu za proširenje i postavi u okruženje visoke radiofrekvencijske buke. U tom slučaju, pokušajte premjestiti ili preusmjeriti kabel za napajanje sustava, mrežni kabel ili priključnu stanicu za proširenje da biste postigli normalan rad. Ako se problemi nastave, posjetite http://www.hp.com/support radi kontaktiranja podrške.

Lociranje upravljačkih programa

Upravljačke programe za priključnu stanicu za proširenje možete preuzeti s adrese www.hp.com.

1. Idite na www.hp.com.
2. Odaberite **Podrška** i zatim **Preuzimanje upravljačkih programa** s padajućeg popisa.
3. Unesite naziv svog proizvoda„ElitePad 900" u polje **Pretražite po proizvodu** i kliknite na **Idi**.
4. Odaberite odgovarajući operativni sustav.
5. Pomaknite stranicu prema dolje, na odlomak „Softver – maloprodajna priključna stanica".
6. Kliknite na poveznicu za HP-ovu maloprodajnu priključnu stanicu za proširenje.
7. Slijedite upute na zaslonu.

5 Podesite položaj mobilnog POS rješenja ElitePad

6 Uklanjanje mobilnog POS rješenja ElitePad

Italiano

1. Ganci di aggancio e piedini di guida
2. Levetta di rilascio
3. Blocco di protezione del dispositivo
4. Regolazione dell'altezza e dell'inclinazione a doppio cardine
5. Porta di accesso CA
6. VGA
7. RJ-45 (Ethernet)
8. Porte seriali (4) (configurabili per alimentazione)
9. USB 3.0 (2)
10. HDMI
11. USB 2.0 (2)
12. USB alimentata a 12 V (2)
13. USB alimentata a 24 V
14. Slot per cavo di sicurezza
15. Fori di montaggio nella parte superiore del piano

Verificare i requisiti del cavo di alimentazione e dell'adattatore per ogni paese o regione in cui si prevede di utilizzare il dock di espansione retail.Tensione, frequenza e configurazioni della presa variano.

1 A. Rimuovere il pannello laterale sinistro

B. Impostare i ponticelli della porta COM

ATTENZIONE: Le porte USB alimentate sono utilizzate per le periferiche POS. Il carico corrente per ciascuna porta è specificato nella tabella seguente:

Porta	Classifica
12V USB+alimentazione x 2 (max 1,5A x 2)	Totale 48W max
+5V/12V Com x 4 (max 1,0A)	
24V USB+alimentazione	+2,4V: 3A, +5V:0A

ATTENZIONE: Questo accessorio è da utilizzare con ElitePad certificato UL, modello HSTNN-C75C e HSTNN-C78C.

2 Montaggio del Dock di espansione HP Retail

3 Preparazione di ElitePad Mobile POS Solution

AVVERTENZA! Prima di procedere con l'installazione di dispositivi sulle porte com alimentate sul retro del Dock di espansione HP Retail, assicurarsi che il cavo di alimentazione dal dock di espansione sia scollegato dalla presa a muro.

NOTA: è possibile connettere contemporaneamente massimo cinque hub USB esterni alle porte USB posteriori del dock di espansione retail.
- Porte USB 3.0: massimo 3 hub esterni.
- Porte USB 2.0: massimo 2 hub esterni.
- porta USB alimentata a 12V e porta USB alimentata a 24V: massimo 1 hub esterno.

4 Installazione di ElitePad Mobile POS Solution

NOTA: È possibile che si verifichi un degrado delle prestazioni dello schermo tattile quando ElitePad Mobile POS Solution è collegato al dock di espansione e si trova in un ambiente ad elevato rumore di frequenze radio.In questo caso, provare a localizzare od orientare nuovamente il cavo di alimentazione del sistema, il cavo di rete o il dock di espansione per ripristinare il normale funzionamento.Se i problemi persistono, visitare http://www.hp.com/support per contattare il supporto tecnico.

Posizione dei driver

I driver per il Dock di espansione possono essere scaricati da www.hp.com.

1. Visitare www.hp.com.
2. Selezionare **Supporto**, quindi **Scarica Driver** dall'elenco a discesa.
3. Inserire il nome del prodotto "HP ElitePad 900" nel campo di ricerca **Cerca per prodotto** e fare clic su **Vai**.
4. Selezionare il sistema operativo desiderato.
5. "Software - Alloggiamento di espansione in commercio".
6. Fare clic sul collegamento del Dock di espansione HP Retail.
7. Seguire le istruzioni visualizzate sullo schermo.

5 Regolare la posizione di ElitePad Mobile POS Solution

6 Rimozione di ElitePad Mobile POS Solution

Magyar

1. Dokkolókampók és vezetőoszlopok
2. Kioldózár
3. Eszköz biztonsági zár
4. Kétzsanéros magasság és dőlés beállítás
5. AC hozzáférési ajtó
6. VGA
7. RJ-45 (Ethernet)
8. Soros portok (4) (teljesítmény alapján konfigurálható)
9. USB 3.0 (2)
10. HDMI
11. USB 2.0 (2)
12. 12 V-os áramellátással rendelkező USB-port (2)
13. 24V-os áramellátással rendelkező USB-port
14. Biztonsági zár nyílása
15. Felületre illesztő rögzítőfuratok

Ellenőrizze azon országok vagy régiók tápkábellel és adapterrel kapcsolatos követelményeit, ahol a kiskereskedelmi bővítő dokkolót használni tervezi. A feszültség, frekvencia és csatlakozó konfigurációk eltérőek lehetnek.

1 A. Távolítsa el a bal oldali panelt

B. Állítsa be a COM-port átkapcsolókat

VIGYÁZAT: Az értékesítési pont perifériákkal áramellátással rendelkező USB-portokat kell használni. Az egyes portok jelenlegi felhasználása ebben a táblázatban van megadva:

Port	Besorolás
12V USB+teljesítmény x 2 (max 1,5 A x 2)	Összesen max. 48 W
+5V/12V Com x 4 (max 1,0 A)	
24 V USB+teljesítmény	+2,4 V: 3 A, +5 V:0 A

VIGYÁZAT: Ez a kiegészítő az UL besorolású ElitePad, HSTNN-C75C és HSTNN-C78C modellekkel használható.

2 A HP kiskereskedelmi bővítő dokkoló összeszerelése

3 Az ElitePad mobil POS megoldás előkészítése

FIGYELEM! Mielőtt eszközöket csatlakoztatna a HP kiskereskedelmi bővítő dokkoló hátulsó részén található áramellátást biztosító com porthoz, győződjön meg róla, hogy a bővítő dokkoló tápkábele ki van-e húzva a fali aljzatból.

MEGJEGYZÉS: Egyszerre legfeljebb öt külső USB-elosztó csatlakoztatható a kiskereskedelmi bővítődokkoló hátlapján található USB-portokhoz.
- USB 3.0 portok: maximum 3 külső elosztó
- USB 2.0 portok: maximum 2 külső elosztó
- 12 V-os áramellátással rendelkező USB-port, és 24 V-os áramellátással rendelkező USB-port: maximum 1 külső elosztó

4 Az ElitePad mobil POS megoldás telepítése

MEGJEGYZÉS: Az érintőképernyő teljesítményének csökkenését tapasztalhatja, amikor az ElitePad mobil POS megoldás a bővítő dokkolóhoz csatlakozik, és magas rádiófrekvenciás zajjal rendelkező környezetben helyezkedik el. Ilyen esetben a szokásos működés visszaállításához próbálja meg áthelyezni vagy átfordítani a rendszer tápkábelét, a hálózati kábelt vagy bővítő dokkolót. Ha a probléma továbbra is fennáll, támogatásért keresse fel a http://www.hp.com/support oldalt.

Az illesztőprogramok megkeresése

A bővítő dokkoló illesztőprogramjai a www.hp.com címről tölthetők le.

1. Keresse fel a to www.hp.com oldalt
2. Válassza a **Támogatás**, majd az **Illesztőprogramok letöltése** lehetőséget a legördülő listából.
3. Írja be a „HP ElitePad 900" terméknevet a **Keresés termék szerint** keresőmezőbe, és kattintson a **Mehet** gombra.
4. Válassza ki a megfelelő operációs rendszert.
5. Görgessen a „Szoftver – Kiskereskedelmi dokkoló" részre.
6. Kattintson a HP kiskereskedelmi bővítő dokkoló hivatkozására.
7. Kövesse a képernyőn megjelenő utasításokat.

5 AzElitePad mobil POS megoldás elhelyezkedésének beállítása

6 Az ElitePad mobil POS megoldás eltávolítása

Nederlands

1. Dock-haken en geleideposten
2. Ontgrendelingslipje
3. Veiligheidsslot
4. Aanpassing hoogte en kantelen met dubbel scharnier
5. Toegangsklep wisselstroom
6. VGA
7. RJ-45 (Ethernet)
8. Seriële poorten (4) (voeding instelbaar)
9. USB 3.0 (2)
10. HDMI
11. USB 2.0 (2)
12. 12 V USB met voeding (2)
13. 24 V USB met voeding
14. Sleuf voor veiligheidsslot
15. Montage-openingen toonbank

Controleer de eisen voor netsnoer en adapter voor elk land of regio waarin u van plan bent om het winkeluitbreidingsdock te gebruiken. De configuratie voor spanning, frequentie en stekkers verschillen

1 A. Verwijder het zijpaneel

B. Stel de jumpers van de COM-poorten in

LET OP: USB-poorten met eigen voeding worden gebruikt voor POS-randapparatuur. De huidige belasting voor elke poort staat in de volgende tabel aangegeven.

Port (Poort)	Positie
12V USB+voeding x 2 (max 1,5A x 2)	Totaal 48 W max
+5 V/12 V Com x 4 (max 1,0 A)	
24 V USB+voeding	+2,4 V: 3 A, +5 V:0 A

LET OP: Dit accessoire is bedoeld voor gebruik met in de UL opgenomen ElitePad, Model HSTNN-C75C en HSTNN-C78C.

2 Het HP Retail Expansion Dock monteren

3 De ElitePad Mobile POS Solution voorbereiden

WAARSCHUWING! Voordat u apparaten aansluit op de com-poorten met stroomvoorziening op de achterkant van het HP Retail Expansion Dock, moet u er voor zorgen dat het netsnoer van het uitbreidingsdock uit het stopcontact is verwijderd.

OPMERKING: Er kunnen tegelijkertijd maximaal vijf externe USB-hubs worden aangesloten op de achterste USB-poorten van het winkeluitbreidingsdock.
- USB 3.0-poorten: maximaal 3 externe hubs.
- USB 2.0-poorten: maximaal 2 externe hubs.
- USB-poorten met eigen voeding van 12V en 24V: maximaal 1 externe hub.

4 De ElitePad Mobile POS Solution installeren

OPMERKING: Mogelijk ervaart u een vermindering in de werking van het aanraakscherm als de ElitePad Mobile POS-oplossing is aangesloten op het uitbreidingsdock en als u zich in een omgeving met veel storing door hoge radiofrequenties bevindt. Als dit gebeurt, probeer dan om het netwerksnoer, de netwerkkabel of het uitbreiddock in een andere richting te leggen/zetten of te verplaatsen om de normale werking te herstellen. Als het probleem blijft terugkeren, ga dan naar http://www.hp.com/support om contact op te nemen met support.

Locatie van de tuurprogramma's

U kunt stuurprogramma's voor het Expansion Dock downloaden van www.hp.com.

1. www.hp.com.
2. Selecteer **Ondersteuning** en vervolgens **Drivers downloaden** in de keuzelijst.
3. Typ de naam van het product "HP ElitePad 900" in het zoekveld **Zoeken op product** en klik op **Start**.
4. Selecteer het gewenste besturingssysteem.
5. Blader omlaag naar het gedeelte "Software – Winkeldock".
6. Klik op de koppeling voor het HP Winkelexpansiedock.
7. Volg de instructies op het scherm.

5 Dde positie aanpassen van de ElitePad Mobile POS Solution

6 De ElitePad Mobile POS Solution verwijderen

Norsk

1. Hemper for forankring og styringstapper
2. Utløser
3. Enhetens sikkerhetslås
4. Dobbelhengslet justering for høyde og skråstilling
5. Tilgangsdør for strøm
6. VGA
7. RJ-45 (Ethernet)
8. Serielle porter (4) (kan konfigureres med strøm)
9. USB 3.0 (2)
10. HDMI
11. USB 2.0 (2)
12. 12V USB-port med strøm (2)
13. 24V USB-port med strøm
14. Spor for sikkerhetslås
15. Monteringshull for disk

Sjekk kravene for strømledning og strømadapter for hver land eller regionen hvor du planlegger å bruke Retail Expansion Dock. Konfigurasjon for strøm, frekvens og plugg kan variere.

1 A. Ta av det venstre sidepanelet

B. Still inn COM-portens bro

ADVARSEL: USB-porter som leverer strøm brukes for alt POS-tilleggsutstyr. Den gjeldende belastningen for hver port er spesifisert i denne tabellen:

Port	Rangering
12V USB+strøm x 2 (maks. 1,5A x 2)	Totalt 48W maks.
+5V/12V Kom x 4 (maks. 1,0A)	
24V USB+strøm	+2,4V: 3A, +5V:0A

ADVARSEL: Dette tilbehøret er for bruke med UL-oppført ElitePad, Modell HSTNN-C75C og HSTNN-C78C.

2 Montere HP Retail Expansion Dock

3 Forberede ElitePad Mobile POS Solution

ADVARSEL! Før du installerer enheter i kom-portene med strøm på baksiden av HP Retail Expansion Dock, sørg for at strømledningen fra Retail Expansion Dock er koblet fra stikkontakten.

MERK: Maksimalt fem eksterne USB-huber kan kobles til USB-portene på baksiden av den utvidende forankringen samtidig.
- USB 3.0-porter: maksimalt 3 eksterne huber.
- USB 2.0-porter: maksimalt 2 eksterne huber.
- 12V USB-porter med strøm og 24V USB-porter med strøm: maksimalt 1 ekstern hub.

4 Installere ElitePad Mobile POS-løsningen

MERK: Du kan oppleve at berøringsskjermen ikke fungerer like bra når ElitePad Mobile POS-løsningen er koblet til Expansion Dock og befinner seg i et miljø med mange forstyrrende radiosignaler. Hvis dette skjer, prøv å bytte støpsel, legge strømledningen eller nettverkskabelen en annen rute eller flytte Expansion Dock for å gjenopprette normal funksjon. Hvis problemet vedvarer, gå til http://www.hp.com/support for å kontakte kundestøtten.

Finne stasjoner

Drivere til Expansion Dock kan lastes ned fra www.hp.com.

1. Gå til www.hp.com.
2. Velg **Brukerstøtte** og **Last ned drivere** fra rullegardinlisten.
3. Skriv inn navnet til produktet ditt, "HP ElitePad 900", **Finn mitt produkt**-søkefeltet og klikk på **Gå**.
4. Velg ønsket operativsystem.
5. Bla deg ned listen til "Programvare – Retail Dock"-seksjonen.
6. Klikk på lenken for HP Retail Expansion Dock.
7. Følg veiledningen på skjermen.

5 Juster posisjonen til ElitePad Mobile POS-løsningen

6 Fjerne ElitePad Mobile POS-løsningen

Polski

1. Zaczepy dokujące i kołki prowadzące
2. Zatrzask zwalniający
3. Blokada bezpieczeństwa
4. Dwuzawiasowa regulacja wysokości i nachylenia
5. Klapka zaślepiająca gniazdo zasilania sieciowego
6. VGA
7. Złącze RJ-45 (Ethernet)
8. Porty szeregowe (4) (z możliwością konfigurowania zasilania)
9. USB 3.0 (2)
10. HDMI
11. USB 2.0 (2)
12. Zasilany port USB 12V (2)
13. Zasilany port USB 24V
14. Gniazdo blokady bezpieczeństwa
15. Otwory do montażu na kontuarze

Należy sprawdzić wymagania dotyczące kabla zasilającego i zasilacza obowiązujące w kraju lub regionie, w którym ma być używana stacja dokująca do zastosowań w placówkach detalicznych. Obowiązujące wartości napięcia i częstotliwości zasilania sieciowego oraz konfiguracje wtyczek są różne w różnych krajach.

1 A. Zdejmij lewy panel boczny

B. Ustaw zworki portów COM

OSTROŻNIE: Zasilane porty USB są przeznaczone dla urządzeń peryferyjnych punktów sprzedaży. Obciążalność prądową każdego portu przedstawiono w poniższej tabeli:

Port	Parametry zasilania
Zasilane USB +12V x 2 (maks. 1,5A x 2)	Razem maks. 48W
Com +5V/12V x 4 (maks. 1,0A)	
Zasilane USB +24V	+2,4V: 3A, +5V:0A

OSTROŻNIE: Urządzenie to jest przeznaczone do użytkowania z zarejestrowanymi przez UL tabletami ElitePad, modele: HSTNN-C75C i HSTNN-C78C.

2 Montaż stacji dokującej do zastosowań w placówkach detalicznych HP Retail Expansion Dock

3 Przygotowanie tabletu dla punktów sprzedaży ElitePad Mobile POS Solution

OSTRZEŻENIE! Przed podłączeniem urządzeń do zasilanych portów COM (znajdujących się w tylnej części stacji dokującej Retail Expansion Dock) należy upewnić się, że kabel zasilający stacji jest odłączony od gniazda sieciowego.

UWAGA: Do portów USB znajdujących się z tyłu stacji dokującej można jednocześnie podłączyć maksymalnie 5 zewnętrznych koncentratorów USB.
- Porty USB 3.0: maksymalnie 3 zewnętrzne koncentratory
- Porty USB 2.0: maksymalnie 2 zewnętrzne koncentratory
- Porty USB 12 V i 24 V: maksymalnie 1 zewnętrzny koncentrator

4 Instalacja tabletu dla punktów sprzedaży ElitePad Mobile POS Solution

UWAGA: Podłączenie tabletu dla punktów sprzedaży ElitePad Mobile POS Solution do stacji dokującej znajdującej się w miejscu o wysokim poziomie zakłóceń częstotliwości radiowej, może spowodować obniżenie wydajności ekranu dotykowego. W takim przypadku należy przeprowadzić próbę zmiany umiejscowienia stacji dokującej, kabla zasilającego albo sieciowego. Jeśli problem występuje nadal, należy odwiedzić stronę http://www.hp.com/support, aby skontaktować się z pomocą techniczną.

Znajdowanie sterowników

Sterowniki do stacji dokującej Expansion Dock można pobrać ze strony www.hp.com.

1. Przejdź do strony www.hp.com.
2. Wybierz opcję **Pomoc techniczna**, a następnie **Pobierz sterowniki** z listy rozwijanej.
3. W polu wyszukiwania **Znajdź według produktu** wprowadź nazwę zakupionego produktu: „HP ElitePad 900" i kliknij przycisk **Przejdź**.
4. Wybierz właściwy system operacyjny.
5. Bla deg ned til „Programvare - Forankring"
6. Przewiń stronę w dół do sekcji „Oprogramowanie – Stacja dokująca".
7. Postępuj zgodnie z instrukcjami wyświetlanymi na ekranie.

5 Regulacja pozycji tabletu dla punktów sprzedaży ElitePad Mobile POS Solution

6 Zdejmowanie tabletu dla punktów sprzedaży ElitePad Mobile POS Solution ze stacji dokującej

Português Europeu

1. Ganchos de ancoragem e pinos da guia
2. Fecho de libertação
3. Bloqueio de segurança do dispositivo
4. Ajustamento da altura e da inclinação da dobradiça dupla
5. Porta de acesso CA
6. VGA
7. RJ-45 (Ethernet)
8. Portas série (4) (alimentação configurável)
9. USB 3.0 (2)
10. HDMI
11. USB 2.0 (2)
12. USB com energia de 12V (2)
13. USB com energia de 24V
14. Ranhura de bloqueio de segurança
15. Orifícios superiores do contador

Verifique os requisitos do cabo de alimentação e do adaptador para cada país ou região onde pretende utilizar a ancoragem de expansão de retalho. As configurações de voltagem, frequência e tomada variam.

1 A. Remova o painel lateral esquerdo

B. Defina os jumpers da porta COM

ATENÇÃO: São utilizadas portas USB alimentadas para periféricos de ponto de venda. A carga atual de cada porta está especificada nesta tabela:

Porta	Classificação
USB de 12V+energia x 2 (máx. 1.5A x 2)	Total 48W máx.
+5V/12V Com x 4 (máx 1.0A)	
USB de 24V+energia	+2.4V: 3A, +5V:0A

ATENÇÃO: Este acessório deve ser utilizado com o ElitePad listado na UL, Modelos HSTNN-C75C e HSTNN-C78C.

2 Montar a ancoragem de expansão de retalho HP

3 Preparar a Solução de Ponto de Venda (POS) Móvel do ElitePad

AVISO! Antes de instalar os dispositivos nas portas COM alimentadas existentes na parte traseira da ancoragem de expansão de retalho HP, certifique-se de que o cabo de alimentação da ancoragem de expansão está desligado da tomada de parede.

NOTA: É possível ligar até cinco concentradores USB externos em simultâneo às portas USB posteriores existentes na ancoragem de expansão de retalho.
- Portas USB 3.0: até 3 concentradores externos.
- Portas USB 2.0: até 2 concentradores externos.
- Portas USB alimentadas de 12 V e de 24 V: até 1 concentrador externo.

4 Instalar a Solução de Ponto de Venda (POS) Móvel do ElitePad

NOTA: Poderá sentir um decréscimo no desempenho do ecrã tátil quando a Solução de Ponto de Venda (POS) Móvel do ElitePad estiver ligada à ancoragem de expansão e localizada num ambiente de ruído de alta frequência de rádio. Se isto acontecer, tente relocalizar ou redirecionar o cabo de alimentação do sistema, o cabo de rede ou a ancoragem de expansão para restabelecer o funcionamento normal. Se os problemas persistirem, vá a http://www.hp.com/support para contactar o suporte.

Localizar os controladores

Os controladores da ancoragem de expansão podem ser transferidos em www.hp.com.

1. Vá a www.hp.com.
2. Selecione **Suporte** e, em seguida, **Transferir controladores** na lista pendente.
3. Introduza o nome do seu produto "HP ElitePad 900" no campo de pesquisa **Localizar por produto** e clique em **Avançar**.
4. Selecione o sistema operativo apropriado.
5. Desloque o ecrã para baixo até à secção "Software – Ancoragem de retalho".
6. Clique na hiperligação da ancoragem de expansão de retalho HP.
7. Siga as instruções apresentadas no ecrã.

5 Ajustar a posição da Solução de Ponto de Venda (POS) Móvel do ElitePad

6 Remover a Solução de Ponto de Venda (POS) Móvel do ElitePad

Português do Brasil

1. Ganchos de acoplamento e guias dos fixadores
2. Trava de liberação
3. Trava de segurança para dispositivos
4. Altura com dobradiça dupla e ajuste de inclinação
5. Porta de acesso de CA
6. VGA
7. RJ-45 (Ethernet)
8. Portas seriais (4) (configurável para alimentação)
9. USB 3.0 (2)
10. HDMI
11. USB 2.0 (2)
12. USB com alimentação 12 V (2)
13. USB com alimentação 24 V
14. Slot da trava de segurança
15. Furos para montagem em balcão

Verifique as exigências de cabos de alimentação e de adaptadores para cada país ou região onde você planeja usar o Retail Expansion Dock. A voltagem, a frequência e as configurações de plugue podem variar.

1 A. Remova o painel lateral

B. Configure os jumpers da porta COM

CUIDADO: As portas USB com alimentação são usadas por periféricos do ponto de venda. A carga de cada porta está especificada nesta tabela:

Porta	Tensão
USB 12V +alimentação x 2 (máx. 1,5A x 2)	Total 48W máx.
+5V/COM 12V x 4 (máx. 1,0A)	
USB 24V +alimentação	+2,4V: 3A, +5V:0A

CUIDADO: Este acessório deve ser usado com o ElitePad, Modelos HSTNN-C75C e HSTNN-C78C listados pela UL.

2 Montagem do HP Retail Expansion Dock

3 Preparação do ElitePad Mobile POS Solution

ADVERTÊNCIA! Antes de instalar dispositivos nas portas COM com alimentação da parte traseira do HP Retail Expansion Dock, certifique-se de que o cabo de alimentação do equipamento está desconectado da tomada na parede.

NOTA: Um máximo de cinco hubs USB externos pode ser conectado ao mesmo tempo às portas USB na parte traseira do acoplamento de expansão para vendas.
- Portas USB 3.0: máximo de 3 hubs externos.
- Portas USB 2.0: máximo de 2 hubs externos.
- Portas USB alimentadas de 12V e USB alimentadas de 24V: máximo de 1 hub externo.

4 Instalação do ElitePad Mobile POS Solution

OBSERVAÇÃO: Você pode notar uma diminuição no desempenho da tela de toque quando o ElitePad Mobile POS Solution estiver conectado ao equipamento e localizado em um ambiente com muita interferência de frequências de rádio. Se isso ocorrer, tente reposicionar ou reorientar o cabo de alimentação, o cabo de rede ou a expansão de acoplamento do sistema, para restaurar o funcionamento normal. Se os problemas persistirem, acesse http://www.hp.com/support para entrar em contato com o suporte técnico.

Localização dos Drivers

É possível baixar os drivers do Expansion Dock em www.hp.com.

1. Acesse www.hp.com.
2. Selecione **Suporte** e, em seguida, **Download de Drivers** na lista suspensa.
3. Digite o nome do seu produto "HP ElitePad 900" no campo de pesquisa **Encontrar por Produto** e clique em **Enviar**.
4. Selecione o sistema operacional apropriado.
5. Desça até a seção "Software – Acoplamento para Venda".
6. Clique no link do Acoplamento de Extensão para Vendas HP.
7. Siga as instruções na tela.

5 Ajuste a posição do ElitePad Mobile POS Solution

6 Remoção do ElitePad Mobile POS Solution